TEST PROJECT / PROJET D'ÉPREUVE

PRECISION MACHINING
TECHNIQUES D'USINAGE

SECONDARY AND POST-SECONDARY /
NIVEAU SECONDAIRE ET POSTSECONDAIRE

Skills Compétences Canada
Winnipeg2017

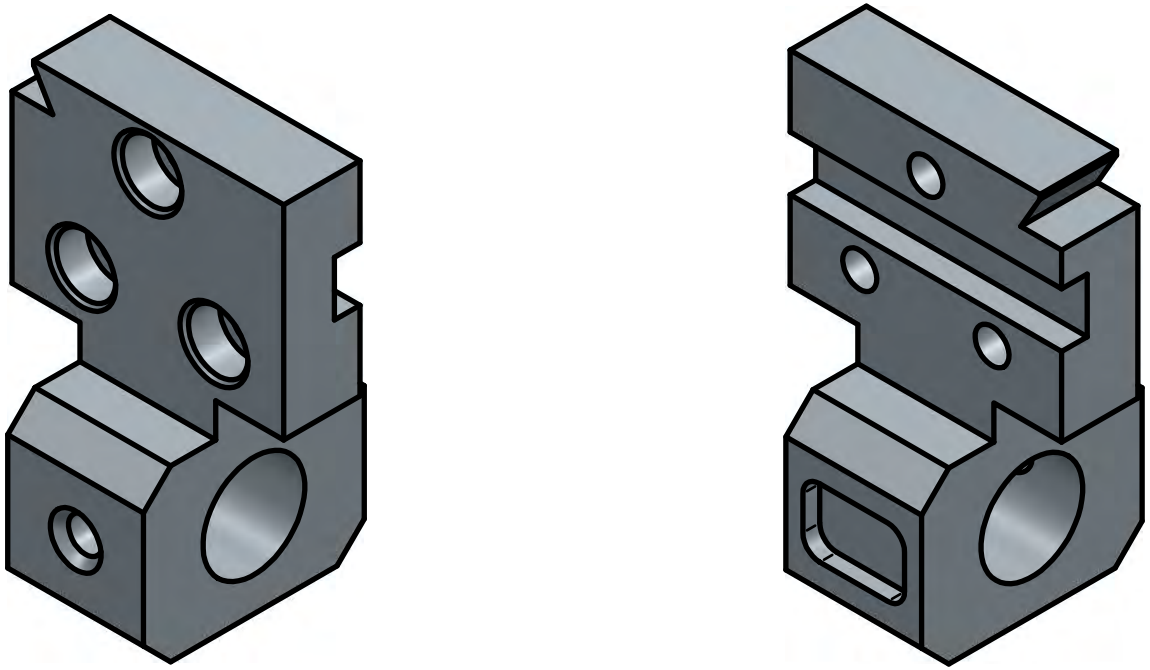

Skills Compétences Canada Winnipeg2017	**PRECISION MACHINING / TECHNIQUES D'USINAGE**	TOLERANCES / TOLÉRANCES	DRAWN BY / DESSINÉ PAR: WARREN PALMER	2017 MILL PROJECT / PROJET DE FRAISAGE SEC.
			CHECKED BY / VÉRIFIÉ PAR: GARY LINDQUIST & SERGE FLEURY	MATERIAL / MATÉRIEL: Aluminum / Aluminium
				SHEET/FEUILLE 1 OF/DE 1

SOLID EDGE ACADEMIC STUDY

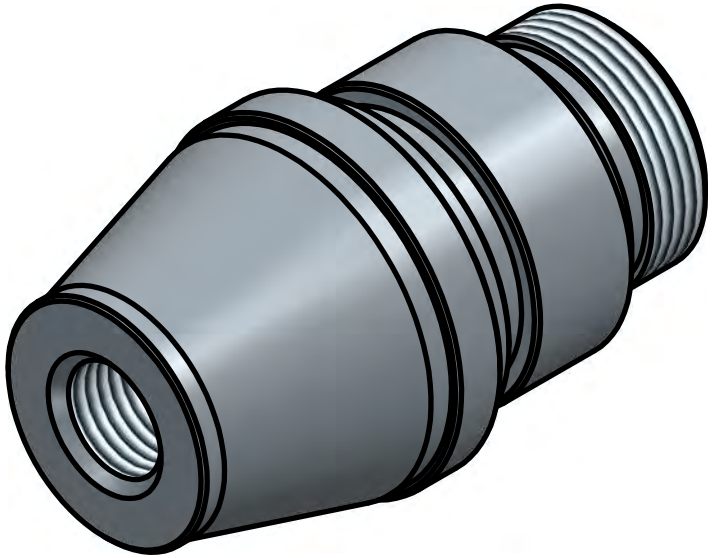

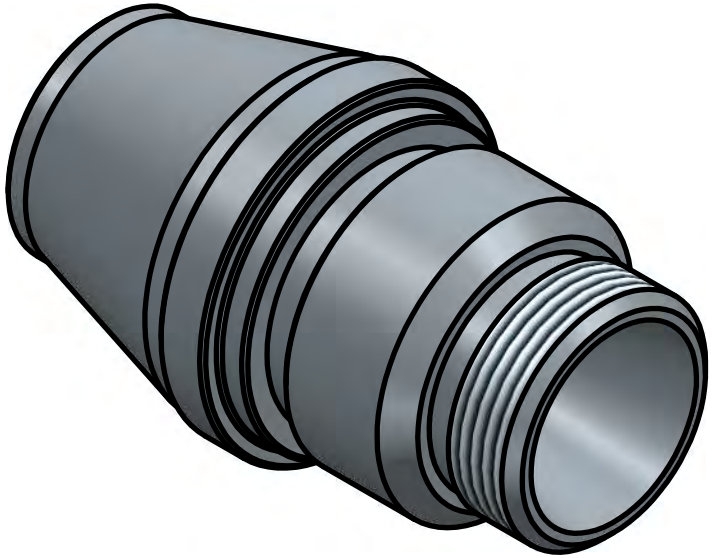

SkillsCompétences Canada Winnipeg2017	**PRECISION MACHINING / TECHNIQUES D'USINAGE**	TOLERANCES / TOLÉRANCES	DRAWN BY / DESSINÉ PAR: WARREN PALMER	2017 LATHE PROJECT / PROJET DE TOUR
			CHECKED BY / VÉRIFIÉ PAR: GARY LINDQUIST & SERGE FLEURY	MATERIAL / MATÉRIEL: Aluminum / Aluminium	SHEET/FEUILLE 1 OF/DE 1

SOLID EDGE ACADEMIC STUDY