INSTRUCTIONS POUR LES CONCURRENTS ET CONCURRENTES

1. PROCÉDÉ DE SOUDAGE: GTAW (141).
2. POSITIONS DE SOUDAGE: TOUTES, SAUF LES JOINTS VERTICAUX EN DESCENDANT.
3. AUCUN ESPACEMENT N'EST PERMIS POUR LES JOINTS SUR PRÉPARATION ET LES SOUDURES D'ANGLE.
4. TOUTES LES SOUDURES D'ANGLE ET SUR PRÉPARATION DOIVENT ÊTRE À PÉNÉTRATION COMPLÈTE.
5. LA PLAQUE D'ASSISE 'A' DOIT ÊTRE À PÉNÉTRATION COMPLÈTE.
6. TOUTES LES LONGUEURS DES CÔTÉS DES SOUDURES D'ANGLE: 4.0 mm AVEC TOLÉRANCE (+2.0 mm/-0.0 mm).
7. RAYON DE SOUDURE D'ANGLE EXTÉRIEURE: 3.0mm AVEC TOLÉRANCE (+1.0mm/-0.9 mm).
8. TOUTES LES SOUDURES DOIVENT ÊTRE EFFECTUÉES EN UNE SEULE PASSE AVEC L'AJOUT DU MÉTAL D'APPORT

Item.	Qté	Descriptions
A	1	186X148X3.0 AA 5052 Feuille d'aluminium
B	2	130X80X3.0 AA 5052 Feuille d'aluminium
C	2	150X79.17X3.0 AA 5052 Feuille d'aluminium
D	2	150X130X3.0 AA 5052 Feuille d'aluminium, coupée à façon
E	2	150X106X40X3.0 AA 5052 Feuille d'aluminium, coupée à façon
F	1	150X127.45X3.0 AA 5052 Feuille d'aluminium
G	1	186X58X3.0 AA 5052 Feuille d'aluminium
H	1	150X106X3.0 AA 5052 Feuille d'aluminium
I	1	OD 62X25X3.0 AA 6061 Tuyau en aluminium

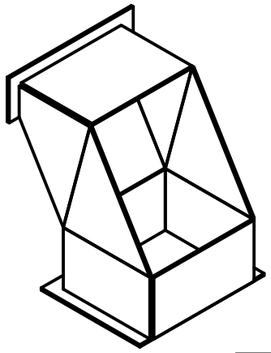

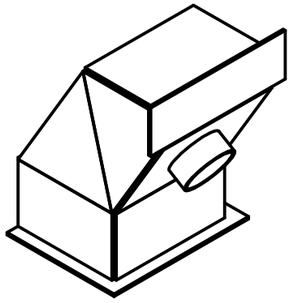

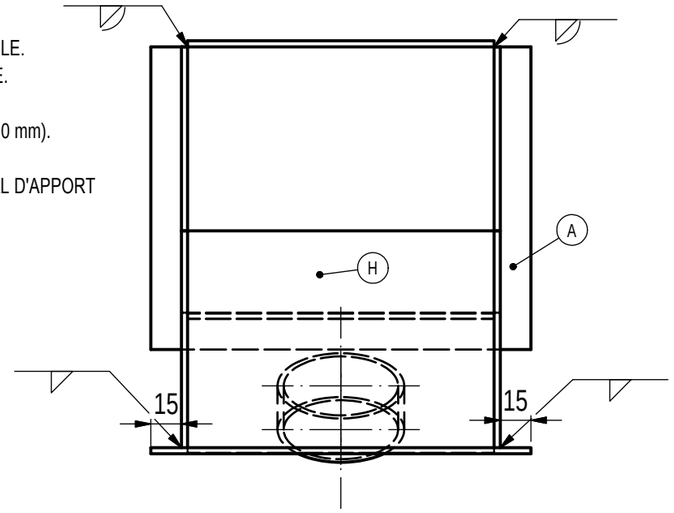

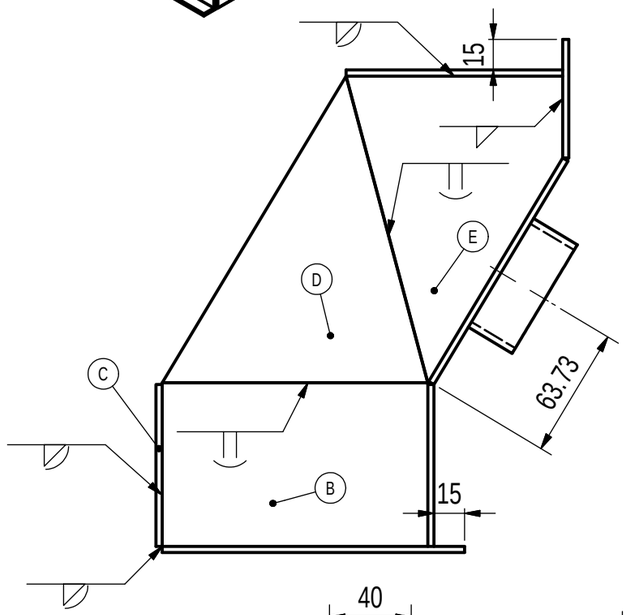

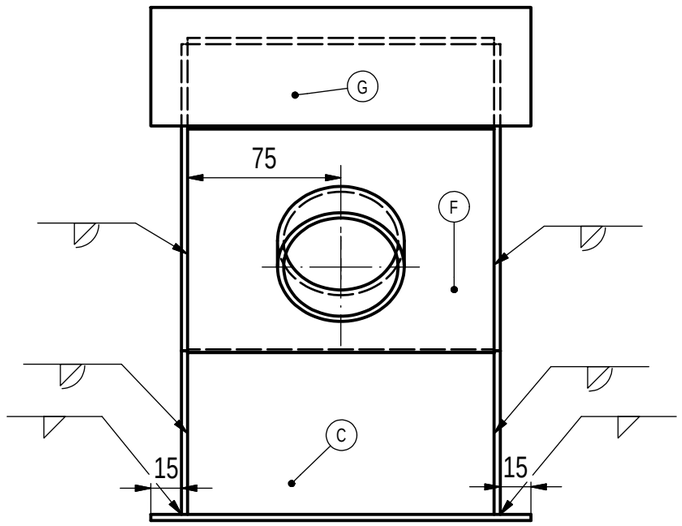

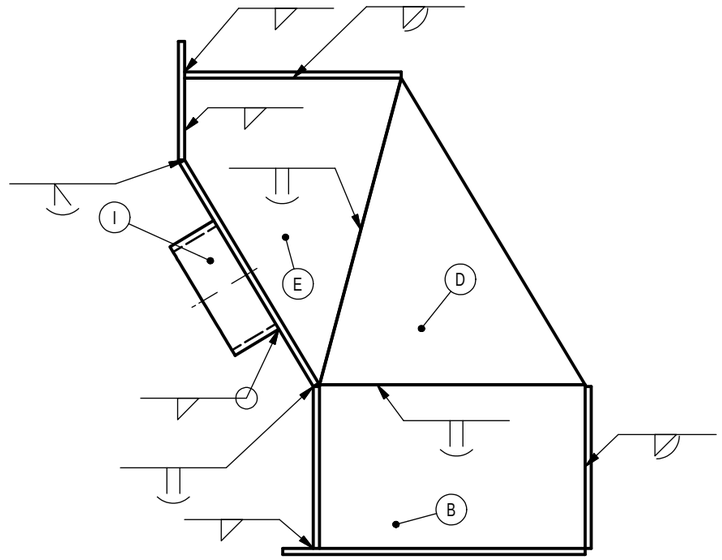

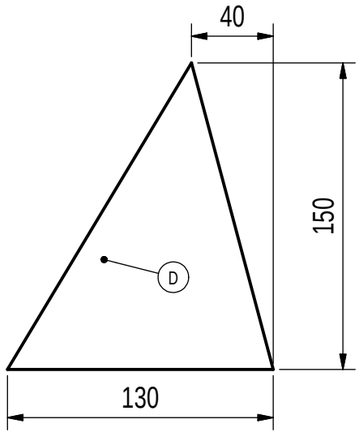

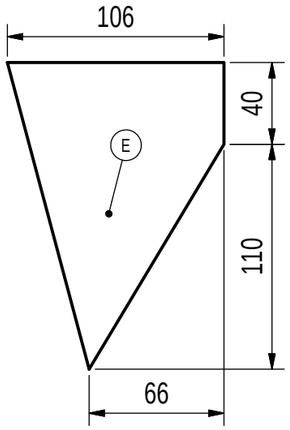

UNITÉ:mm

Projet d'épreuve

Skills Compétences Canada
Edmonton2018

Métier: 10. Soudage		Scale:	OR
N. T. S	Date: 14. Juil. 2015	Papier: A3	
Dessiné/Conçu par: Chih-Peng Chen TW			Dessin No:WSC2017_TP10_TW_AL_ASSEMBLY_ISO A
Description: Aluminium-Assemblage et Symboles 2hr jour 2			Rev: / Page:
			Appd: / Sign: