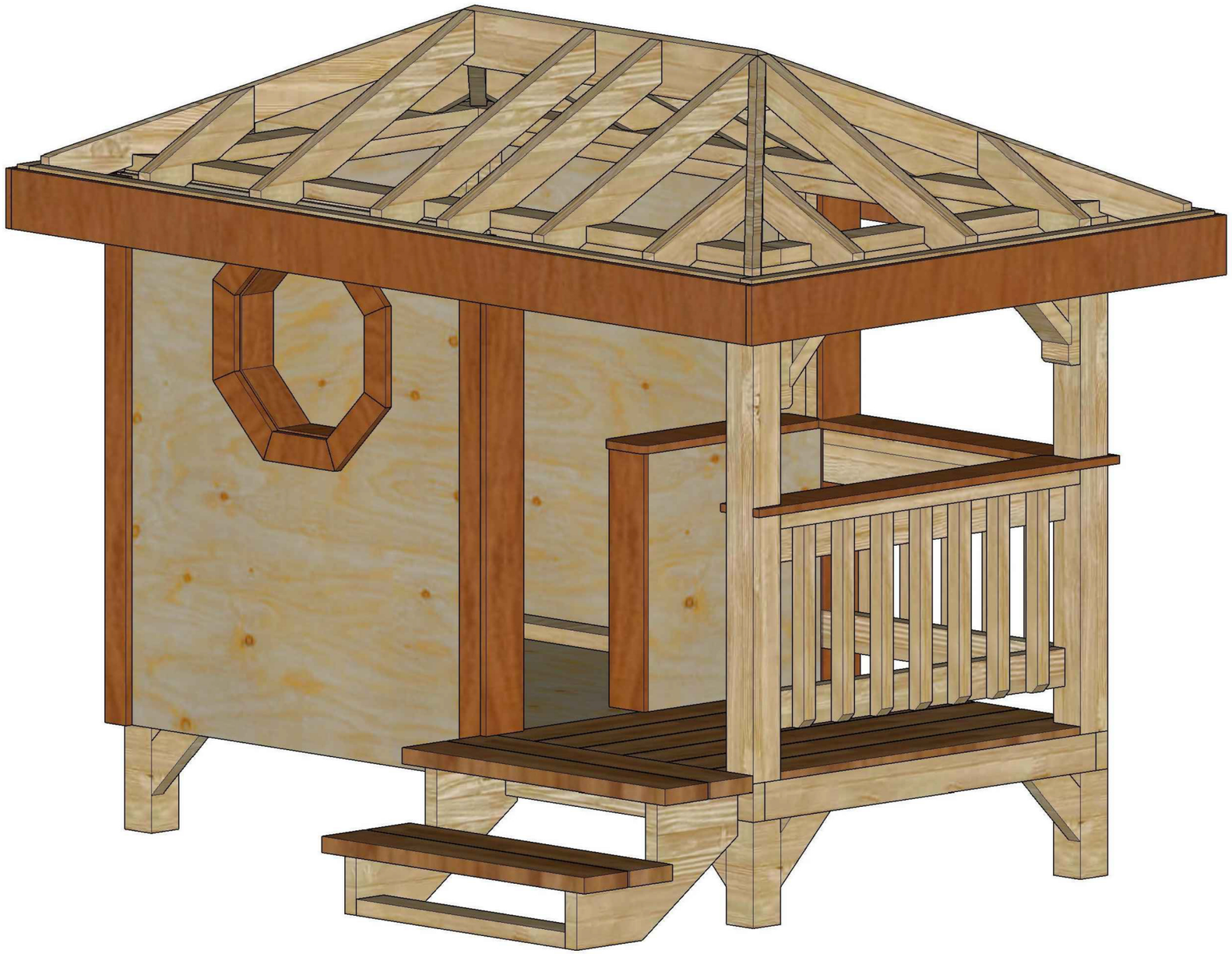

NON.	DÉLIVRÉ POUR:	DATE
1	EXAMEN À 50%	MAR. 24, 2023
2	EXAMEN À 99%	MAI. 01, 2023
3	MODIFIÉ POUR 99%	MAI. 11, 2023
4	EXAMEN À CONSTRUCTION	MAI. 17, 2023

REMARQUES GÉNÉRALES :
À DES FINS ÉDUCATIVES SEULEMENT

A1 – ISOMÉTRIQUE
A2 – PLAN – REZ DE CHAUSSÉE
A3 – PLAN – STRUCTURE DU PLANCHER
A4 – PLAN – STRUCTURE DU TOIT
A5 – ÉLÉVATION AVANT
A6 – ÉLÉVATION DU CÔTÉ GAUCHE
A7 – ÉLÉVATION ARRIÈRE
A8 – ÉLÉVATION DU CÔTÉ DROIT
A9 – SECTION
A10 – SECTION
A11 – SECTION
A12 – DÉTAILS
A13 – DÉTAILS
A14 – DÉTAILS
A15 – DÉTAILS
A16 – DÉTAILS
A17 – DÉTAILS
A18 – DÉTAILS

CONCENTRIC
CLIENT-CENTRIC. CHALLENGE DRIVEN.
626 QUEEN ELIZABETH WAY
SUITE 201, IQALUIT, NU X0A 0H0
(867) 979-4180

SkillsCompétences Canada
Regina2025

NOM DU CLIENT:
SKILLS CANADA

NOM DU PROJET:
NATIONAL CARPENTRY POST SECONDARY

TITRE DU DESSIN:
ISOMÉTRIQUE

DATE: MAR. 2022
DESSINÉ PAR: JAVA/AC
ÉCAILLE: N.T.S

N° FEUILLE
A1

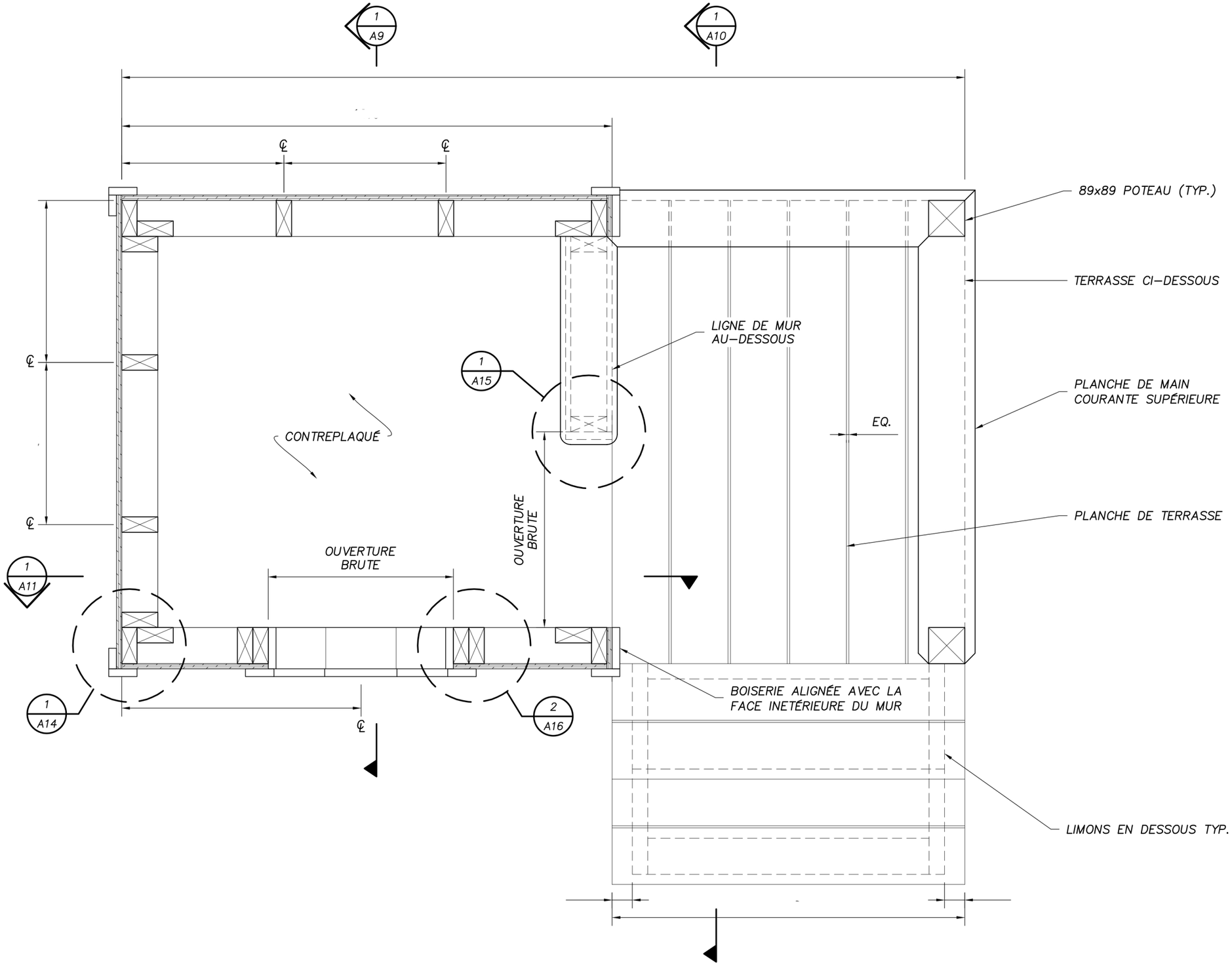

1 / A2 PLAN - REZ DE CHAUSSÉE

NON.	DÉLIVRÉ POUR:	DATE
1	EXAMEN À 50%	MAR. 24, 2023
2	EXAMEN À 99%	MAI. 01, 2023
3	MODIFIÉ POUR 99%	MAI. 11, 2023
4	EXAMEN À CONSTRUCTION	MAI. 17, 2023

REMARQUES GÉNÉRALES :
À DES FINS ÉDUCATIVES SEULEMENT

1. TOUT LE BOIS DOIT ÊTRE VÉRIFIÉ SUR PLACE.
2. OSSATURE MURALE = 38x89
3. FINIR/ADOUCIR LES ARÊTES VIVES.
4. TOUT LE CADRAGE À 400 O/C.
5. TOUTES LES DIMENSIONS SONT PRISES À PARTIR DE LA STRUCTURE, SAUF INDICATION CONTRAIRE.
6. TOUTES LES FIXATIONS POUR CE PROJET SERONT SELON LE CODE DU BÂTIMENT.
7. PLACHES DE TERRASSE ET MARCHES D'ESCALIER SONT FIXÉES AVEC DES VISSES.

CONCENTRIC
CLIENT-CENTRIC. CHALLENGE DRIVEN.
626 QUEEN ELIZABETH WAY
SUITE 201, IQALUIT, NU X0A 0H0
(867) 979-4180

SkillsCompétences Canada
Regina2025

NOM DU CLIENT:
SKILLS CANADA

NOM DU PROJET:
NATIONAL CARPENTRY POST SECONDARY

TITRE DU DESSIN:
PLAN DU REZ DE CHAUSSÉE

DATE: MAR. 2022
DESSINÉ PAR: JAVA/AC
ÉCAILLE: N.T.S

N° FEUILLE
A2

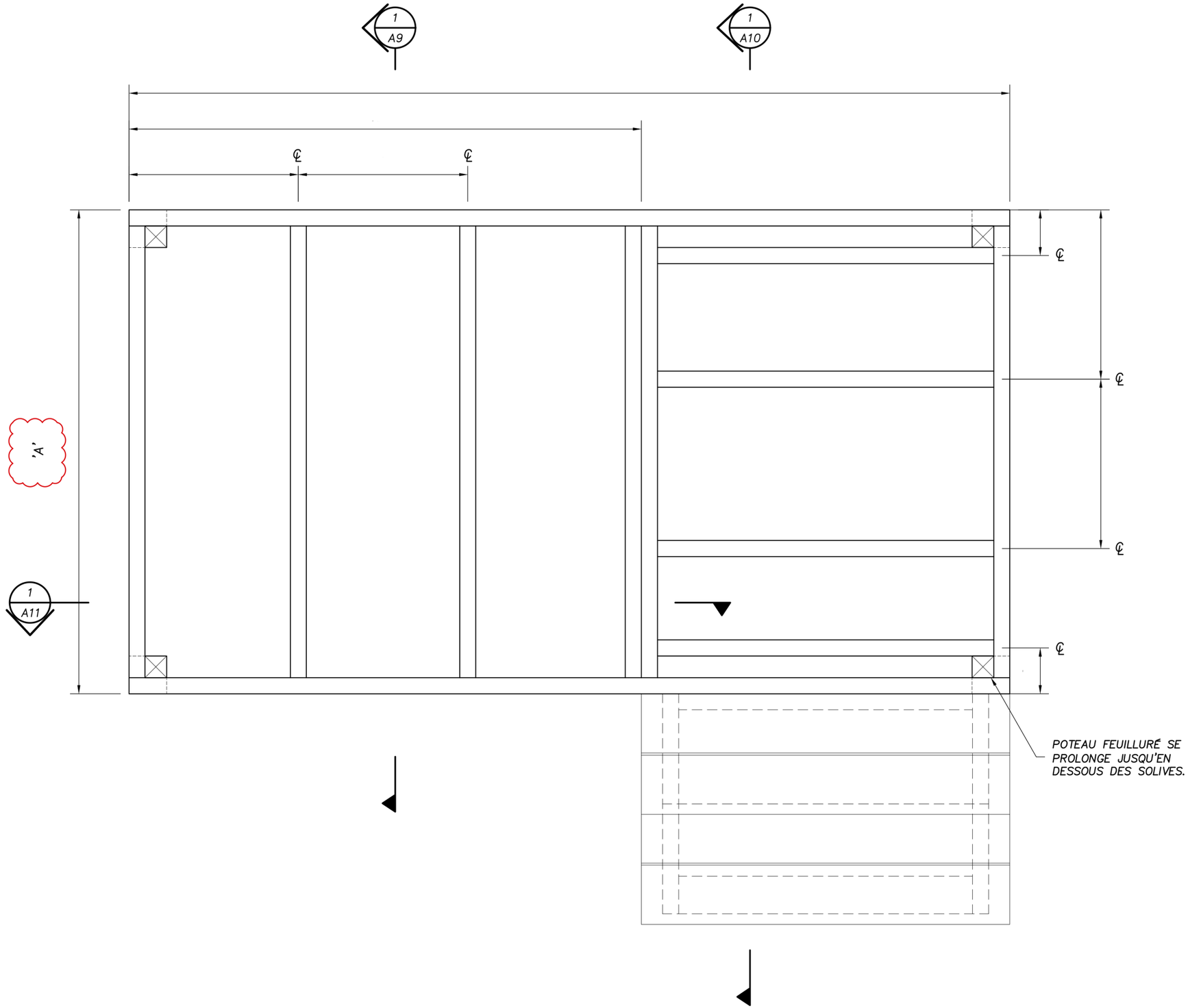

1 A3 PLAN - STRUCTURE DU PLANCHER

NON.	DÉLIVRÉ POUR:	DATE
1	EXAMEN À 50%	MAR. 24, 2023
2	EXAMEN À 99%	MAI. 01, 2023
3	MODIFIÉ POUR 99%	MAI. 11, 2023
4	EXAMEN À CONSTRUCTION	MAI. 17, 2023

REMARQUES GÉNÉRALES :
À DES FINS ÉDUCATIVES SEULEMENT

1. STRUCTURE DU PLANCHER = 38x89

CONCENTRIC
CLIENT-CENTRIC. CHALLENGE DRIVEN.
626 QUEEN ELIZABETH WAY
SUITE 201, IQALUIT, NU X0A 0H0
(867) 979-4180

SkillsCompétences Canada
Regina2025

NOM DU CLIENT:
SKILLS CANADA

NOM DU PROJET:
NATIONAL CARPENTRY POST SECONDARY

TITRE DU DESSIN:
STRUCTURE DU PLANCHER

DATE: MAR. 2022
DESSINÉ PAR: JAVA/AC
ÉCAILLE: N.T.S

N° FEUILLE
A3

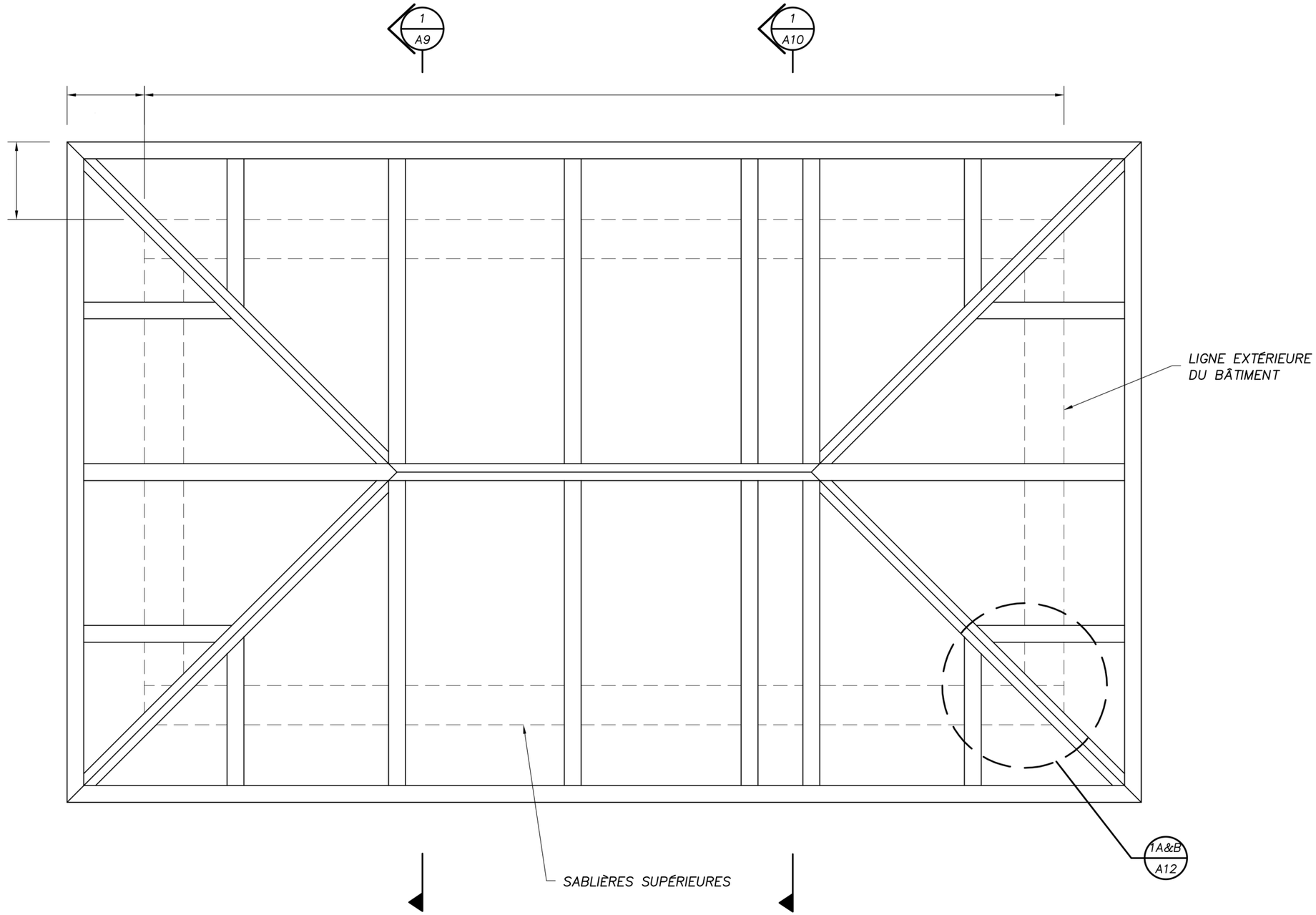

1 / A4 PLAN - STRUCTURE DU TOIT

NON.	DÉLIVRÉ POUR:	DATE
1	EXAMEN À 50%	MAR. 24, 2023
2	EXAMEN À 99%	MAI. 01, 2023
3	MODIFIÉ POUR 99%	MAI. 11, 2023
4	EXAMEN À CONSTRUCTION	MAI. 17, 2023

REMARQUES GÉNÉRALES :
À DES FINS ÉDUCATIVES SEULEMENT

1. AUCUN CONTRE–PLAQUÉ POUR LE TOIT.
2. FAÎTES ET ARÊTES = 38x140
3. FAÎTIÈRE ET ARÊTIERS DÉGROSSIS; NON ABAISSÉS.

CONCENTRIC
CLIENT-CENTRIC. CHALLENGE DRIVEN.
626 QUEEN ELIZABETH WAY
SUITE 201, IQALUIT, NU X0A 0H0
(867) 979-4180

SkillsCompétences Canada
Regina2025

NOM DU CLIENT:
SKILLS CANADA

NOM DU PROJET:
NATIONAL CARPENTRY POST SECONDARY

TITRE DU DESSIN:
STRUCTURE DU TOIT

DATE: MAR. 2022
DESSINÉ PAR: JAVA/AC
ÉCAILLE: N.T.S

N° FEUILLE
A4

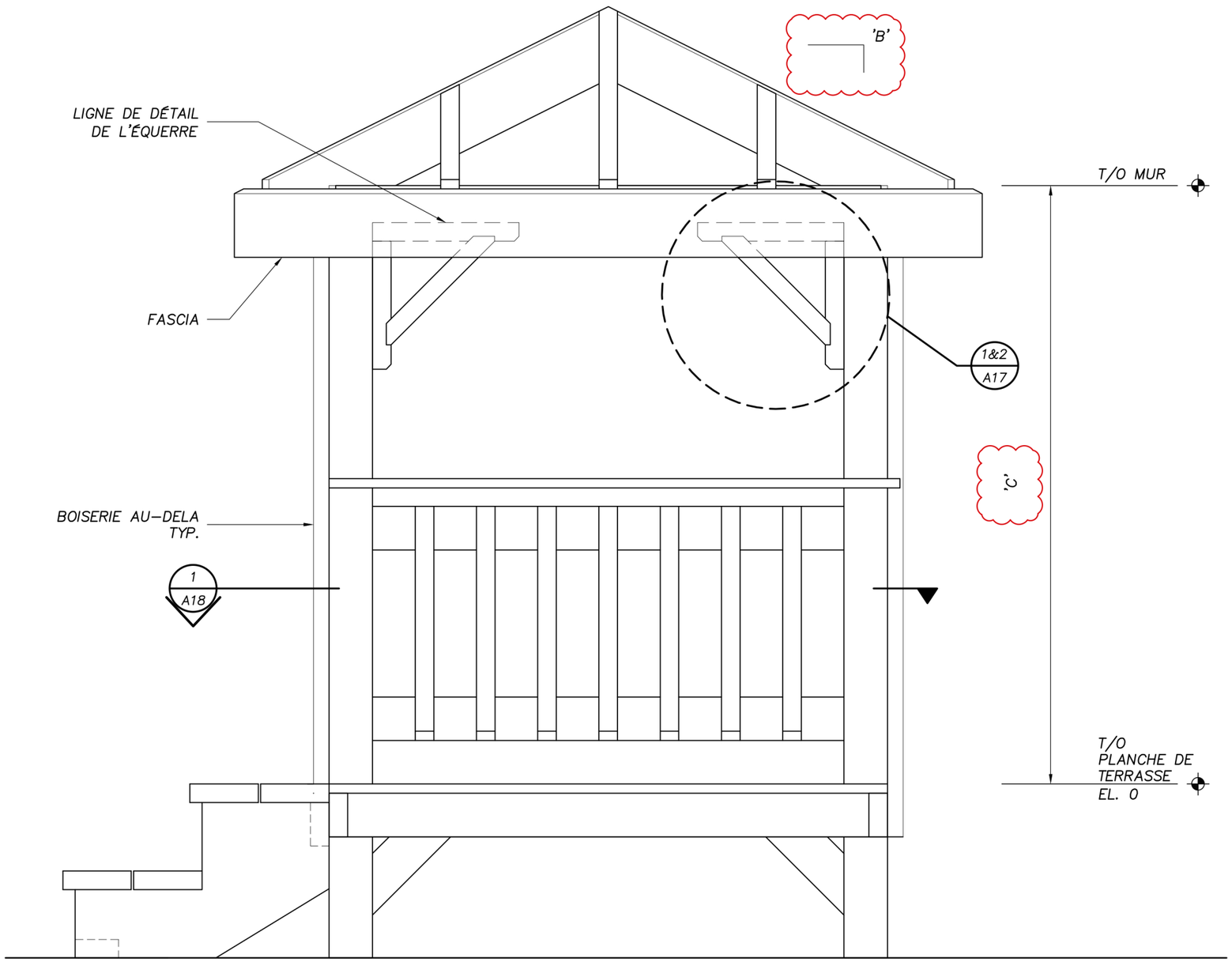

1 A5 ÉLÉVATION AVANT

NON.	DÉLIVRÉ POUR:	DATE
1	EXAMEN À 50%	MAR. 24, 2023
2	EXAMEN À 99%	MAI. 01, 2023
3	MODIFIÉ POUR 99%	MAI. 11, 2023
4	EXAMEN À CONSTRUCTION	MAI. 17, 2023

REMARQUES GÉNÉRALES :
À DES FINS ÉDUCATIVES SEULEMENT

1. T/O = HAUT DESSUS

CONCENTRIC
CLIENT-CENTRIC. CHALLENGE DRIVEN.
626 QUEEN ELIZABETH WAY
SUITE 201, IQALUIT, NU X0A 0H0
(867) 979-4180

SkillsCompétences Canada
Regina2025

NOM DU CLIENT:
SKILLS CANADA

NOM DU PROJET:
NATIONAL CARPENTRY POST SECONDARY

TITRE DU DESSIN:
ÉLÉVATION AVANT

DATE: MAR. 2022
DESSINÉ PAR: JAVA/AC
ÉCAILLE: N.T.S

N° FEUILLE
A5

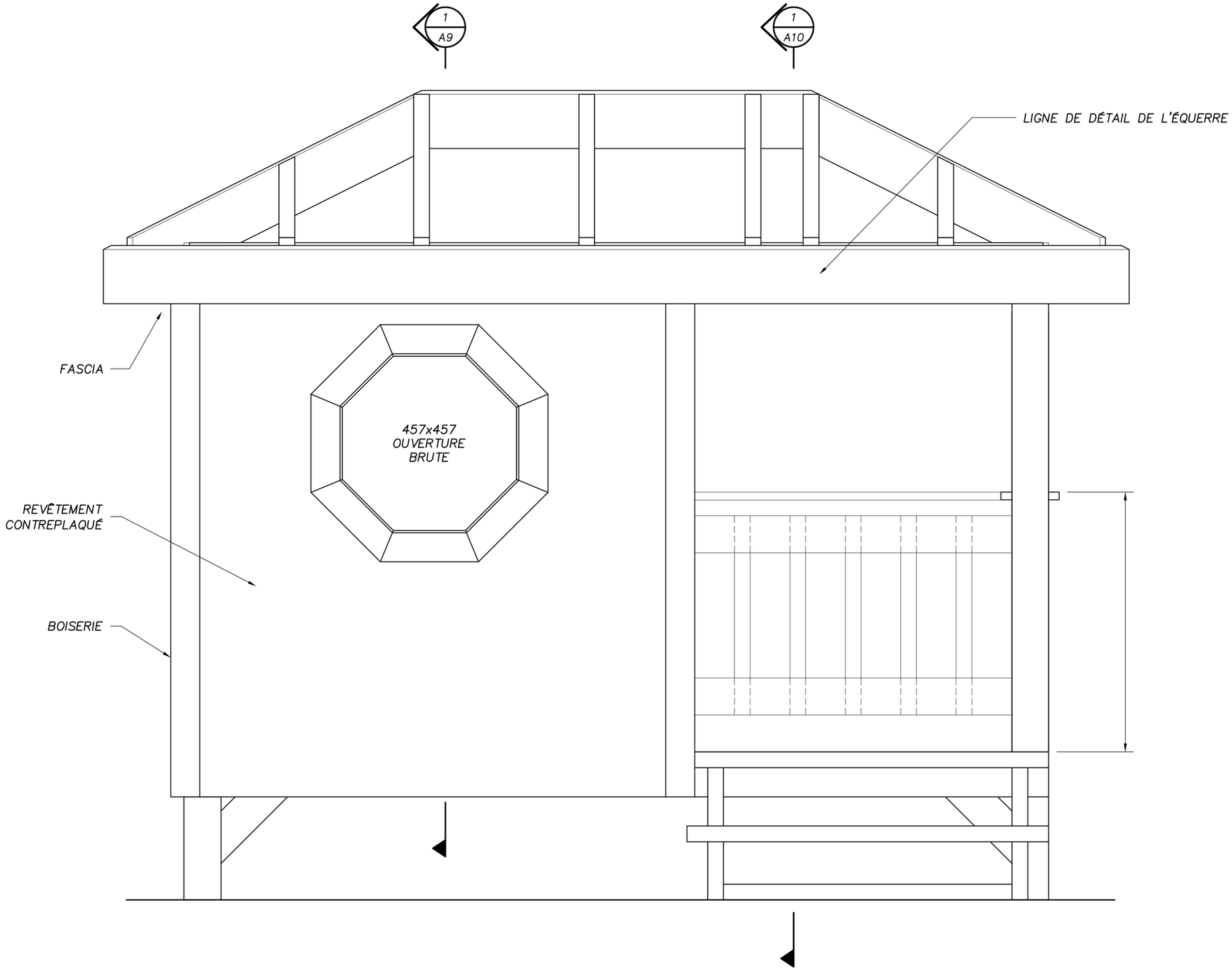

1 / A6 ÉLÉVATION DU CÔTÉ GAUCHE

NON.	DÉLIVRÉ POUR:	DATE
1	EXAMEN À 50%	MAR. 24, 2023
2	EXAMEN À 99%	MAI. 01, 2023
3	MODIFIÉ POUR 99%	MAI. 11, 2023
4	EXAMEN À CONSTRUCTION	MAI. 17, 2023

REMARQUES GÉNÉRALES :
À DES FINS ÉDUCATIVES SEULEMENT

1. T/O = HAUT DESSUS

CONCENTRIC
CLIENT-CENTRIC. CHALLENGE DRIVEN.
626 QUEEN ELIZABETH WAY
SUITE 201, IQALUIT, NU X0A 0H0
(867) 979-4180

SkillsCompétences Canada
Regina2025

NOM DU CLIENT:
SKILLS CANADA

NOM DU PROJET:
NATIONAL CARPENTRY POST SECONDARY

TITRE DU DESSIN:
ÉLÉVATION DU CÔTÉ GAUCHE

DATE: MAR. 2022
DESSINÉ PAR: JAVA/AC
ÉCAILLE: N.T.S

N° FEUILLE
A6

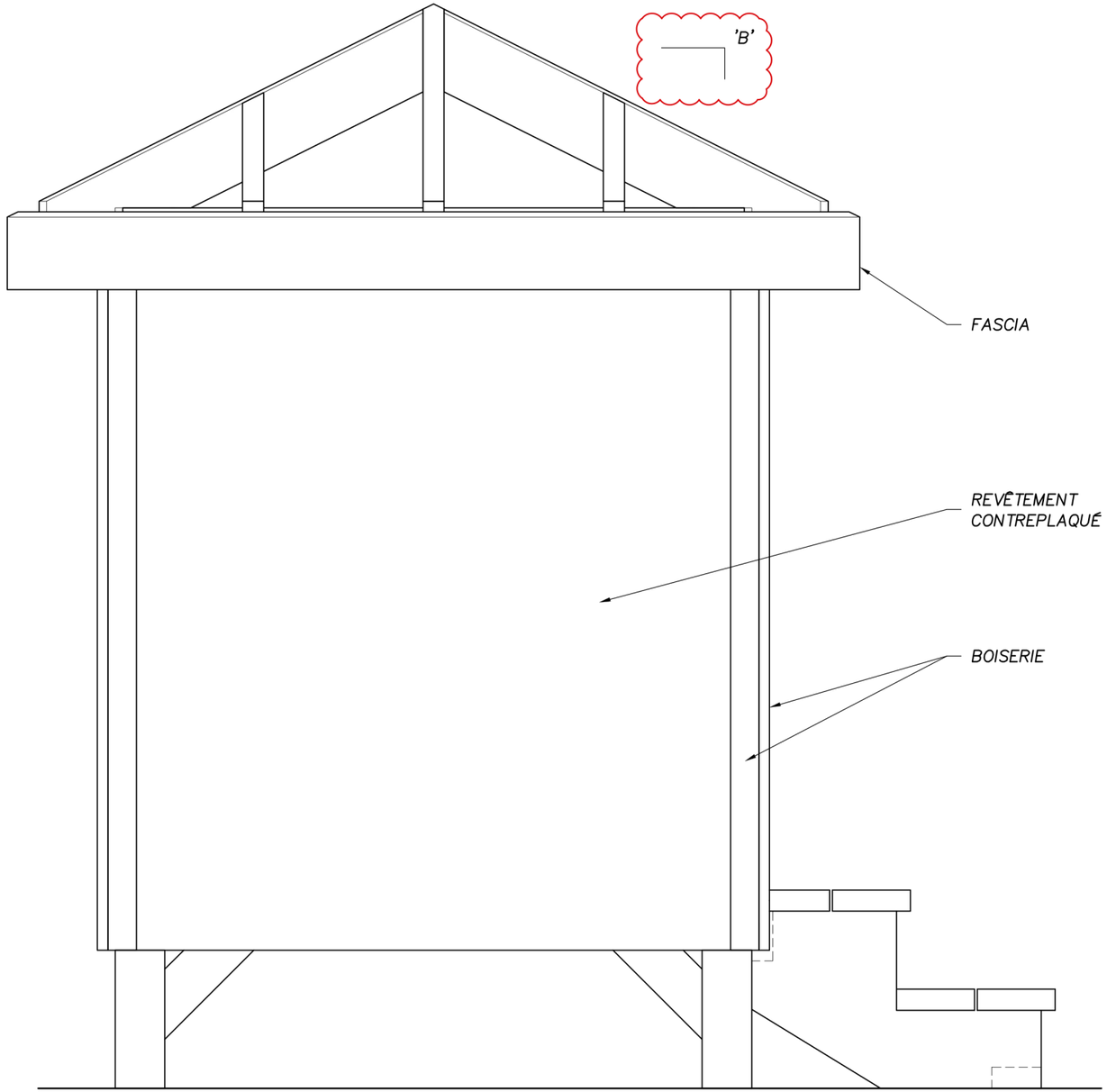

1 / A7 ÉLÉVATION ARRIÈRE

NON.	DÉLIVRÉ POUR:	DATE
1	EXAMEN À 50%	MAR. 24, 2023
2	EXAMEN À 99%	MAI. 01, 2023
3	MODIFIÉ POUR 99%	MAI. 11, 2023
4	EXAMEN À CONSTRUCTION	MAI. 17, 2023

REMARQUES GÉNÉRALES :
À DES FINS ÉDUCATIVES SEULEMENT

1. LES FASCIAS SONT COUPÉS EN ONGLETS.

CONCENTRIC
CLIENT-CENTRIC. CHALLENGE DRIVEN.
626 QUEEN ELIZABETH WAY
SUITE 201, IQALUIT, NU X0A 0H0
(867) 979-4180

SkillsCompétences Canada
Regina2025

NOM DU CLIENT:
SKILLS CANADA

NOM DU PROJET:
NATIONAL CARPENTRY POST SECONDARY

TITRE DU DESSIN:
ÉLÉVATION ARRIÈRE

DATE: MAR. 2022
DESSINÉ PAR: JAVA/AC
ÉCAILLE: N.T.S

N° FEUILLE
A7

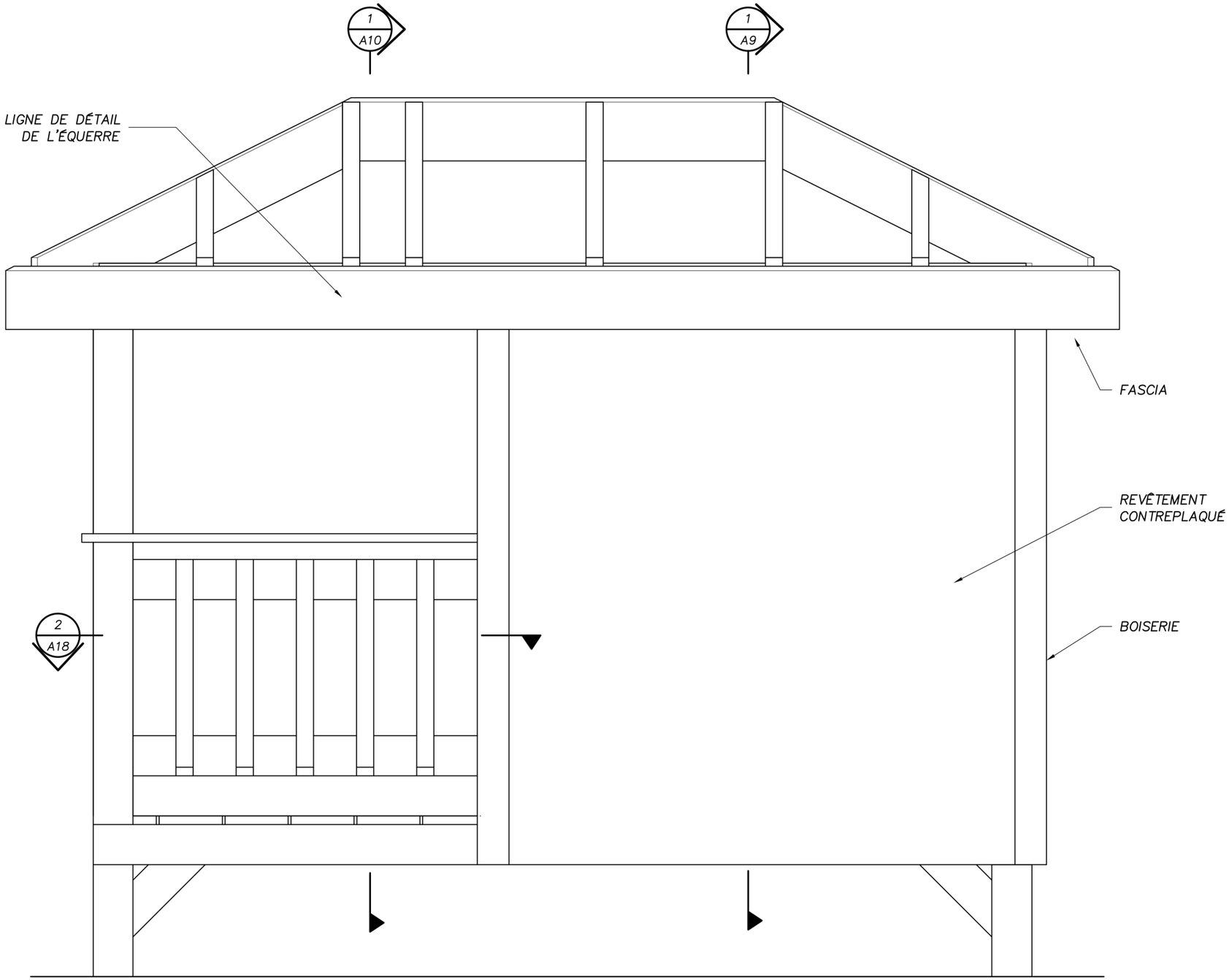

1 A8 ÉLÉVATION DU CÔTÉ DROIT

NON.	DÉLIVRÉ POUR:	DATE
1	EXAMEN À 50%	MAR. 24, 2023
2	EXAMEN À 99%	MAI. 01, 2023
3	MODIFIÉ POUR 99%	MAI. 11, 2023
4	EXAMEN À CONSTRUCTION	MAI. 17, 2023

REMARQUES GÉNÉRALES :
À DES FINS ÉDUCATIVES SEULEMENT

1. LES FASCIAS SONT COUPÉS EN ONGLETS.

CONCENTRIC
CLIENT-CENTRIC. CHALLENGE DRIVEN.
626 QUEEN ELIZABETH WAY
SUITE 201, IQALUIT, NU X0A 0H0
(867) 979-4180

SkillsCompétences Canada
Regina2025

NOM DU CLIENT:
SKILLS CANADA

NOM DU PROJET:
NATIONAL CARPENTRY POST SECONDARY

TITRE DU DESSIN:
ÉLÉVATION DU CÔTÉ DROIT

DATE: MAR. 2022
DESSINÉ PAR: JAVA/AC
ÉCAILLE: N.T.S

N° FEUILLE
A8

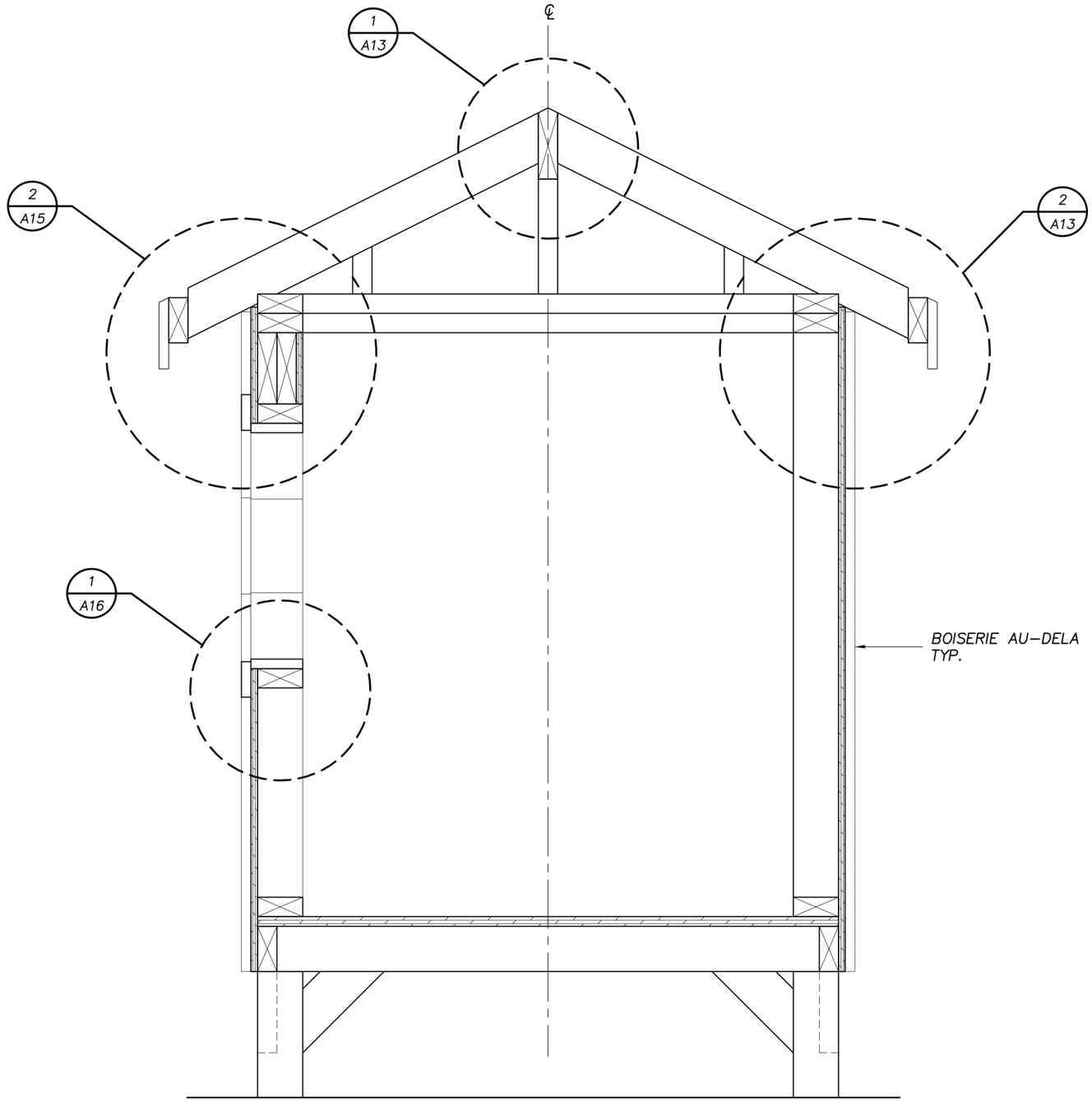

1 / A9 SECTION (A2, A3, A4, A6, A8)

NON.	DÉLIVRÉ POUR:	DATE
1	EXAMEN À 50%	MAR. 24, 2023
2	EXAMEN À 99%	MAI. 01, 2023
3	MODIFIÉ POUR 99%	MAI. 11, 2023
4	EXAMEN À CONSTRUCTION	MAI. 17, 2023

REMARQUES GÉNÉRALES :
À DES FINS ÉDUCATIVES SEULEMENT

CONCENTRIC
CLIENT-CENTRIC. CHALLENGE DRIVEN.
626 QUEEN ELIZABETH WAY
SUITE 201, IQALUIT, NU X0A 0H0
(867) 979-4180

Skills Compétences Canada
Regina2025

NOM DU CLIENT:
SKILLS CANADA

NOM DU PROJET:
NATIONAL CARPENTRY POST SECONDARY

TITRE DU DESSIN:
SECTION

DATE: MAR. 2022
DESSINÉ PAR: JAVA/AC
ÉCAILLE: N.T.S

N° FEUILLE
A9

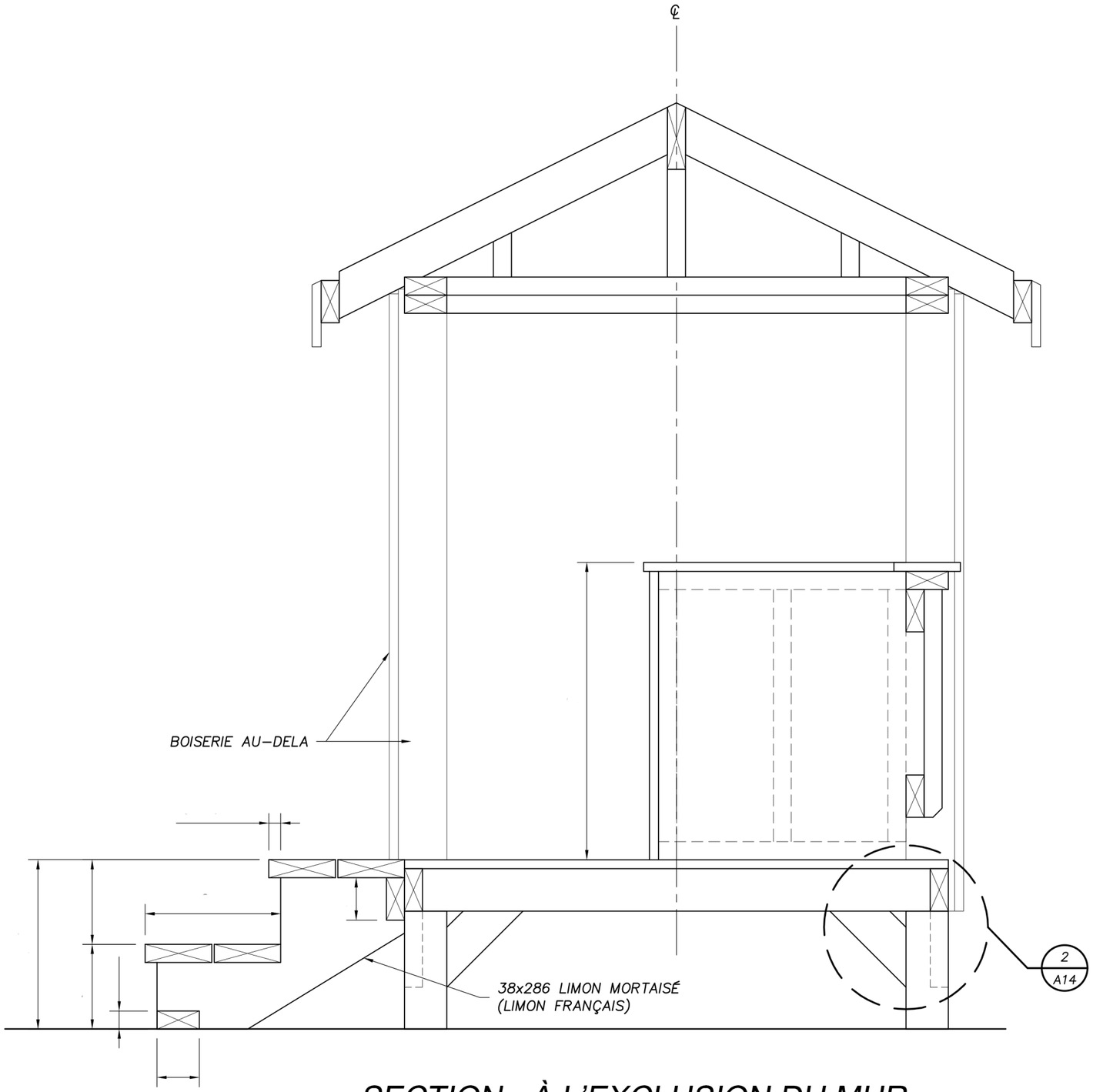

SECTION - À L'EXCLUSION DU MUR ARRIÈRE (A2, A3, A4, A6, A8)

1
A10

NON.	DÉLIVRÉ POUR:	DATE
1	EXAMEN À 50%	MAR. 24, 2023
2	EXAMEN À 99%	MAI. 01, 2023
3	MODIFIÉ POUR 99%	MAI. 11, 2023
4	EXAMEN À CONSTRUCTION	MAI. 17, 2023

REMARQUES GÉNÉRALES :
À DES FINS ÉDUCATIVES SEULEMENT

1. ESCALIER FIXÉ A LA STRUCTURE AVEC DES VISSES POUR PERMETTRE DE L'ENLEVER LORS DU TRANSPORT.

CONCENTRIC
CLIENT-CENTRIC. CHALLENGE DRIVEN.
626 QUEEN ELIZABETH WAY
SUITE 201, IQALUIT, NU X0A 0H0
(867) 979-4180

SkillsCompétences Canada
Regina2025

NOM DU CLIENT:
SKILLS CANADA

NOM DU PROJET:
NATIONAL CARPENTRY POST SECONDARY

TITRE DU DESSIN:
SECTION

DATE: MAR. 2022
DESSINÉ PAR: JAVA/AC
ÉCAILLE: N.T.S

N° FEUILLE
A10

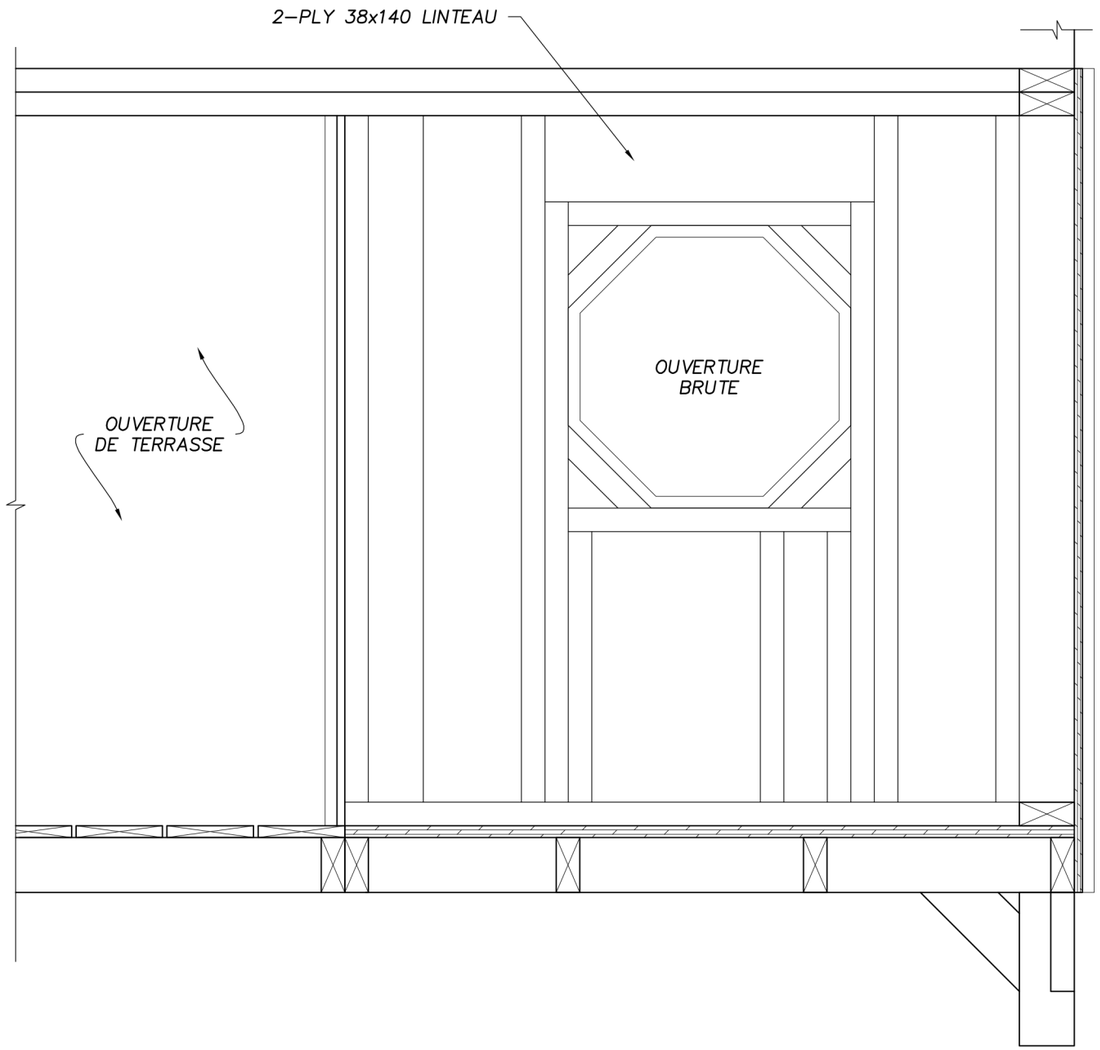

1 / A11 SECTION (A2, A3)

NON.	DÉLIVRÉ POUR:	DATE
1	EXAMEN À 50%	MAR. 24, 2023
2	EXAMEN À 99%	MAI. 01, 2023
3	MODIFIÉ POUR 99%	MAI. 11, 2023
4	EXAMEN À CONSTRUCTION	MAI. 17, 2023

REMARQUES GÉNÉRALES :
À DES FINS ÉDUCATIVES SEULEMENT

CONCENTRIC
CLIENT-CENTRIC. CHALLENGE DRIVEN.
626 QUEEN ELIZABETH WAY
SUITE 201, IQALUIT, NU X0A 0H0
(867) 979-4180

SkillsCompétences Canada
Regina2025

NOM DU CLIENT:
SKILLS CANADA

NOM DU PROJET:
NATIONAL CARPENTRY POST SECONDARY

TITRE DU DESSIN:
SECTION

DATE: MAR. 2022
DESSINÉ PAR: JAVA/AC
ÉCAILLE: N.T.S

N° FEUILLE
A11

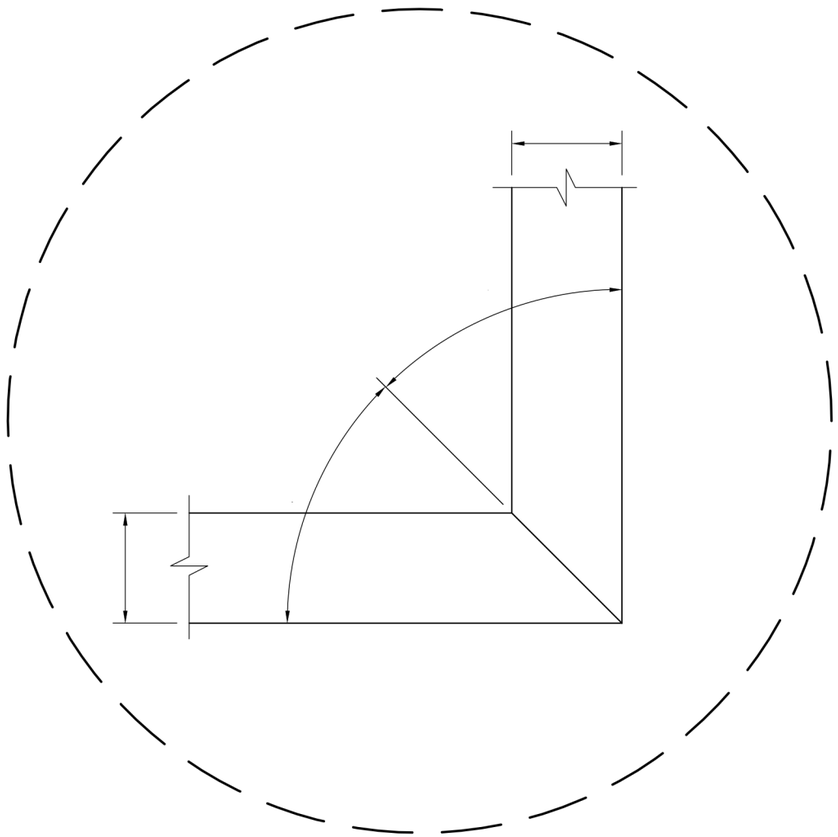

1A
A4

PLAN DE LA SABLIÈRE INFÉRIEURE
- JONCTION AUX POTEAUX

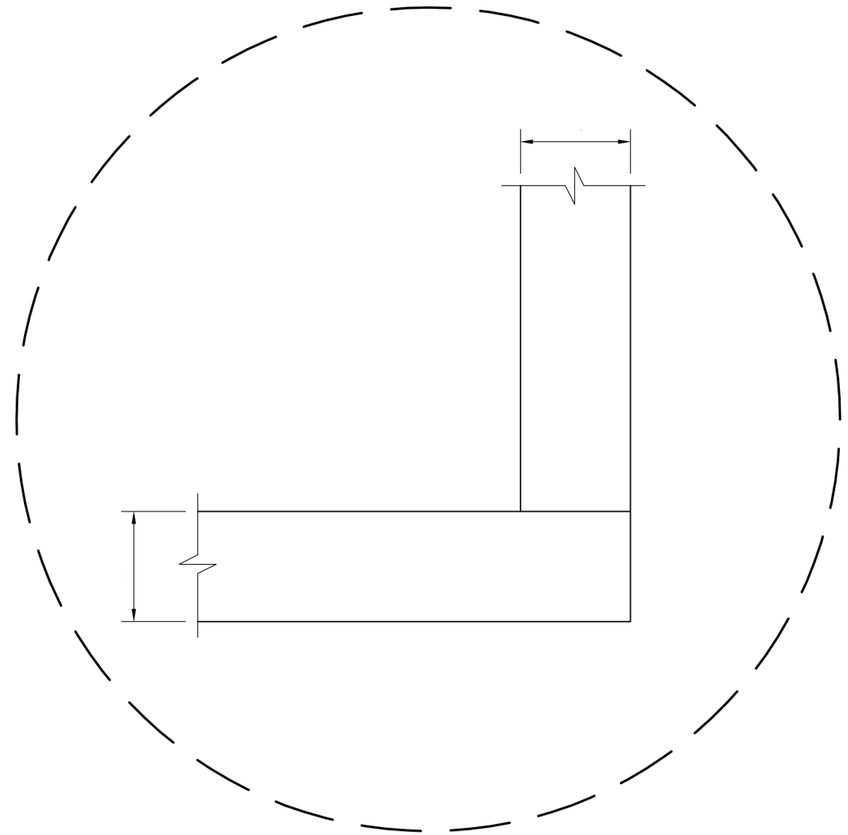

1B
A4

PLAN DE LA SABLIÈRE SUPÉRIEURE
- JONCTION AUX POTEAUX

NON.	DÉLIVRÉ POUR:	DATE
1	EXAMEN À 50%	MAR. 24, 2023
2	EXAMEN À 99%	MAI. 01, 2023
3	MODIFIÉ POUR 99%	MAI. 11, 2023
4	EXAMEN À CONSTRUCTION	MAI. 17, 2023

REMARQUES GÉNÉRALES :
À DES FINS ÉDUCATIVES SEULEMENT

CONCENTRIC
CLIENT-CENTRIC. CHALLENGE DRIVEN.
626 QUEEN ELIZABETH WAY
SUITE 201, IQALUIT, NU X0A 0H0
(867) 979-4180

SkillsCompétences Canada
Regina2025

NOM DU CLIENT:
SKILLS CANADA

NOM DU PROJET:
NATIONAL CARPENTRY POST SECONDARY

TITRE DU DESSIN:
DÉTAILS

DATE: MAR. 2022
DESSINÉ PAR: JAVA/AC
ÉCAILLE: N.T.S

N° FEUILLE
A12

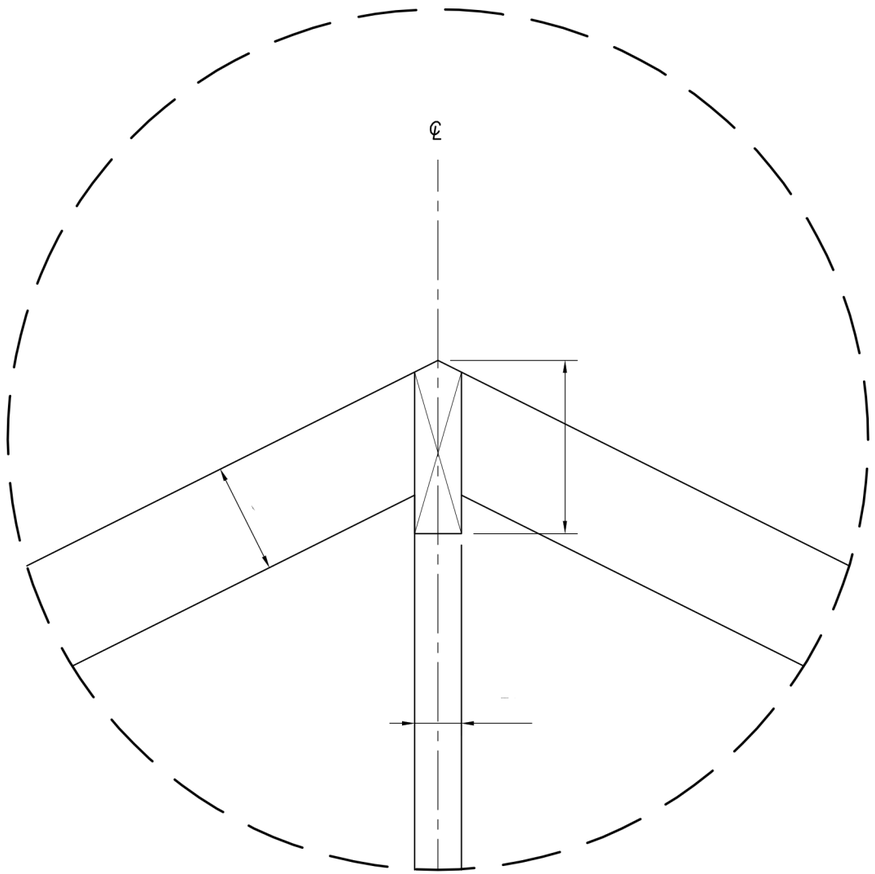

1 / A9 DÉTAIL DU FAÎTE

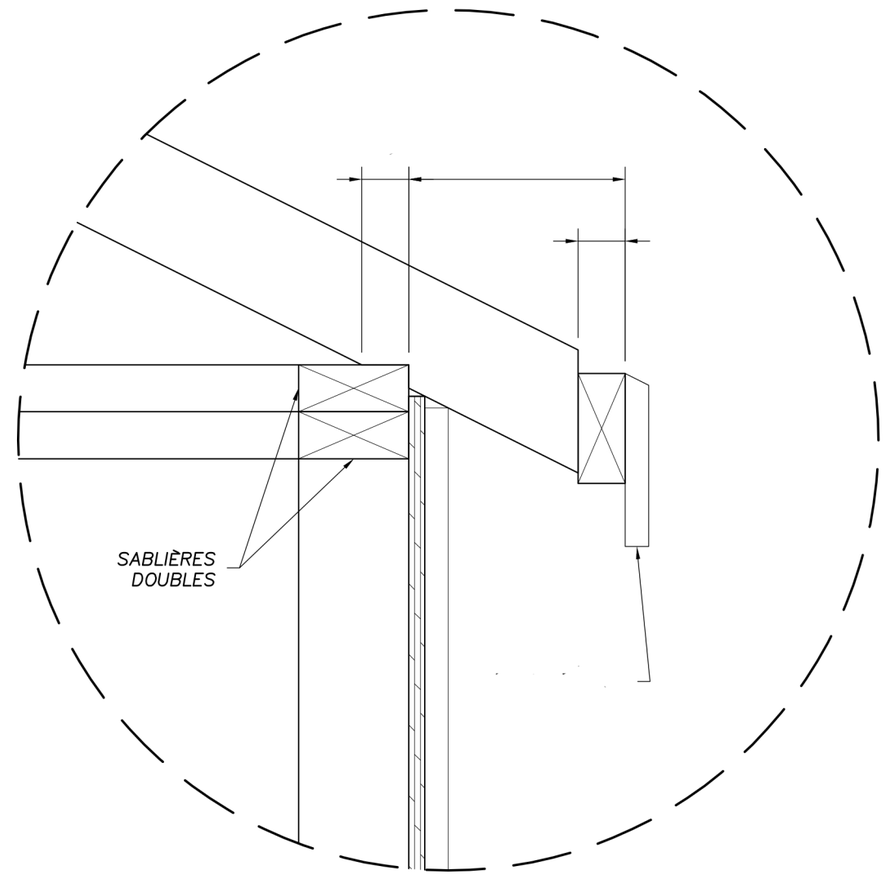

2 / A9 DÉTAIL DE L'AVANT-TOIT TYP.

NON.	DÉLIVRÉ POUR:	DATE
1	EXAMEN À 50%	MAR. 24, 2023
2	EXAMEN À 99%	MAI. 01, 2023
3	MODIFIÉ POUR 99%	MAI. 11, 2023
4	EXAMEN À CONSTRUCTION	MAI. 17, 2023

REMARQUES GÉNÉRALES :
À DES FINS ÉDUCATIVES SEULEMENT

1. LES FASCIAS SONT COUPÉS EN ONGLETS.
2. TOUS LES ÉLÉMENTS DE FINITION À CLOUER AVEC DES CLOUS DE FINITION.

CONCENTRIC
CLIENT-CENTRIC. CHALLENGE DRIVEN.
626 QUEEN ELIZABETH WAY
SUITE 201, IQALUIT, NU X0A 0H0
(867) 979-4180

SkillsCompétences Canada
Regina2025

NOM DU CLIENT:
SKILLS CANADA

NOM DU PROJET:
NATIONAL CARPENTRY POST SECONDARY

TITRE DU DESSIN:
DÉTAILS

DATE: MAR. 2022
DESSINÉ PAR: JAVA/AC
ÉCAILLE: N.T.S

N° FEUILLE
A13

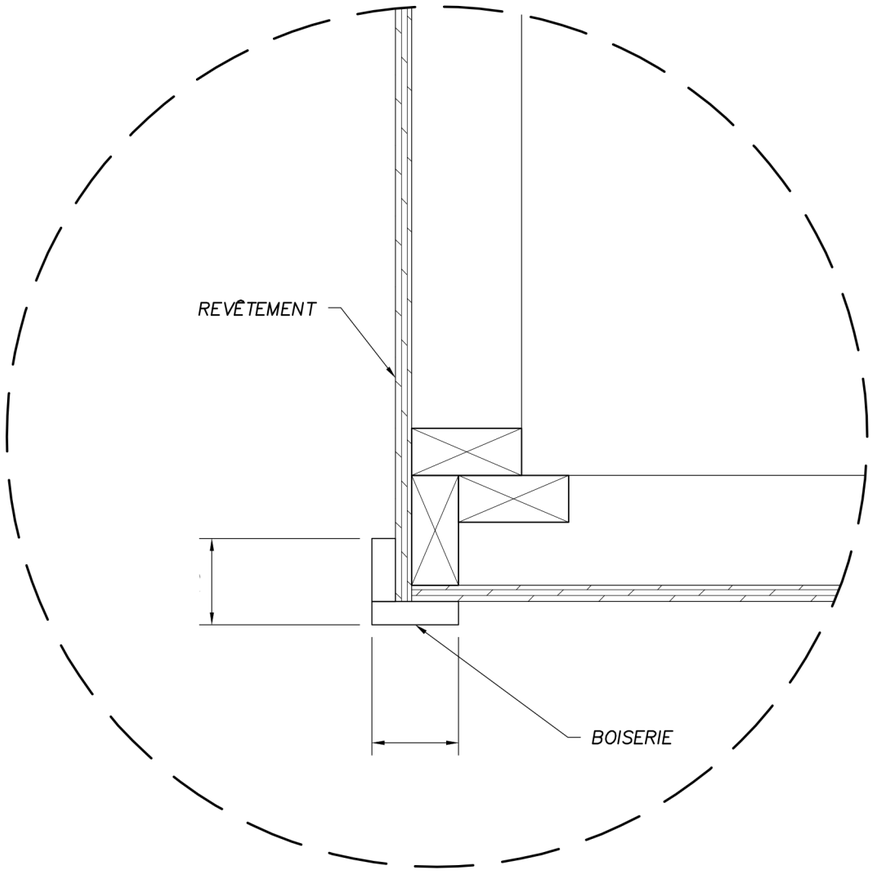

1 / A2 MUR TYP. AU COIN

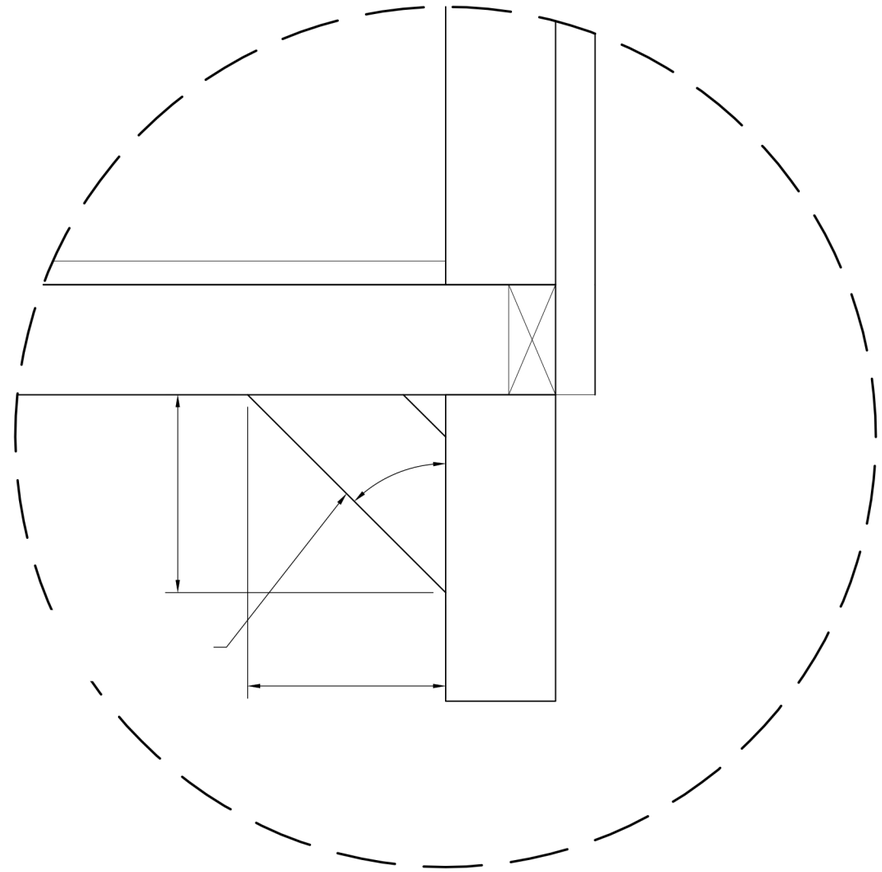

2 / A10 DÉTAIL DE CONTREVENTEMENT TYP.

NON.	DÉLIVRÉ POUR:	DATE
1	EXAMEN À 50%	MAR. 24, 2023
2	EXAMEN À 99%	MAI. 01, 2023
3	MODIFIÉ POUR 99%	MAI. 11, 2023
4	EXAMEN À CONSTRUCTION	MAI. 17, 2023

REMARQUES GÉNÉRALES :
À DES FINS ÉDUCATIVES SEULEMENT

1. TOUS LES ÉLÉMENTS DE FINITION À CLOUER AVEC DES CLOUS DE FINITION.

CONCENTRIC
CLIENT-CENTRIC. CHALLENGE DRIVEN.
626 QUEEN ELIZABETH WAY
SUITE 201, IQALUIT, NU X0A 0H0
(867) 979-4180

SkillsCompétences Canada
Regina2025

NOM DU CLIENT:
SKILLS CANADA

NOM DU PROJET:
NATIONAL CARPENTRY POST SECONDARY

TITRE DU DESSIN:
DÉTAILS

DATE: MAR. 2022
DESSINÉ PAR: JAVA/AC
ÉCAILLE: N.T.S

N° FEUILLE
A14

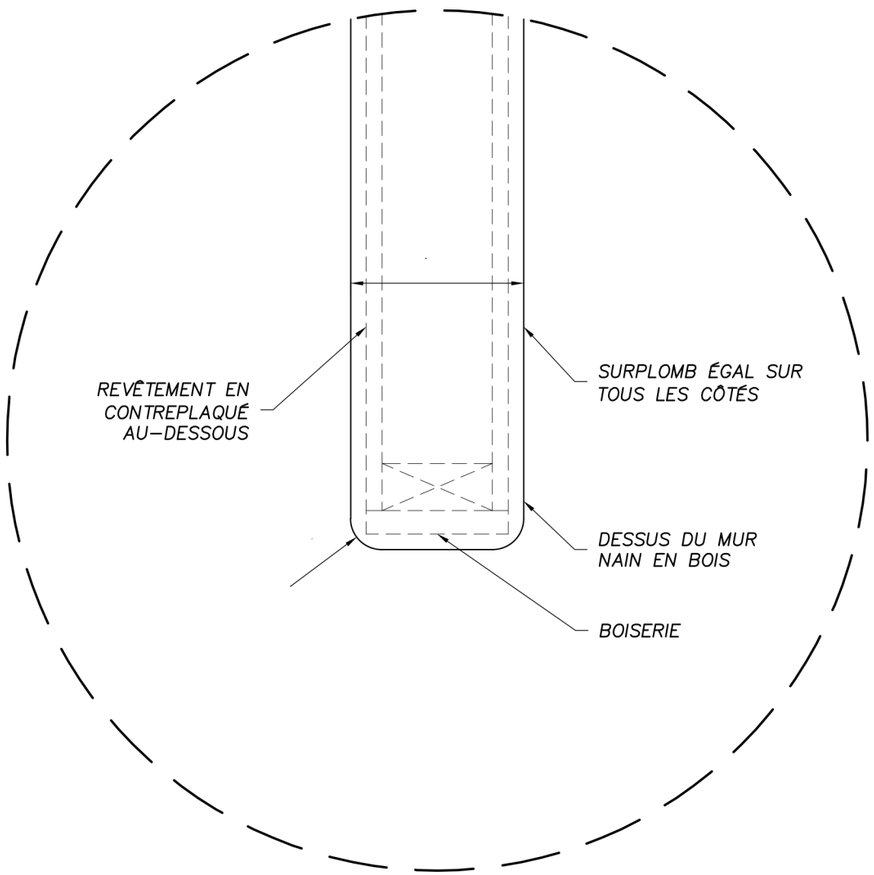

1 / A2 DÉTAIL DESSUS DU MUR NAIN

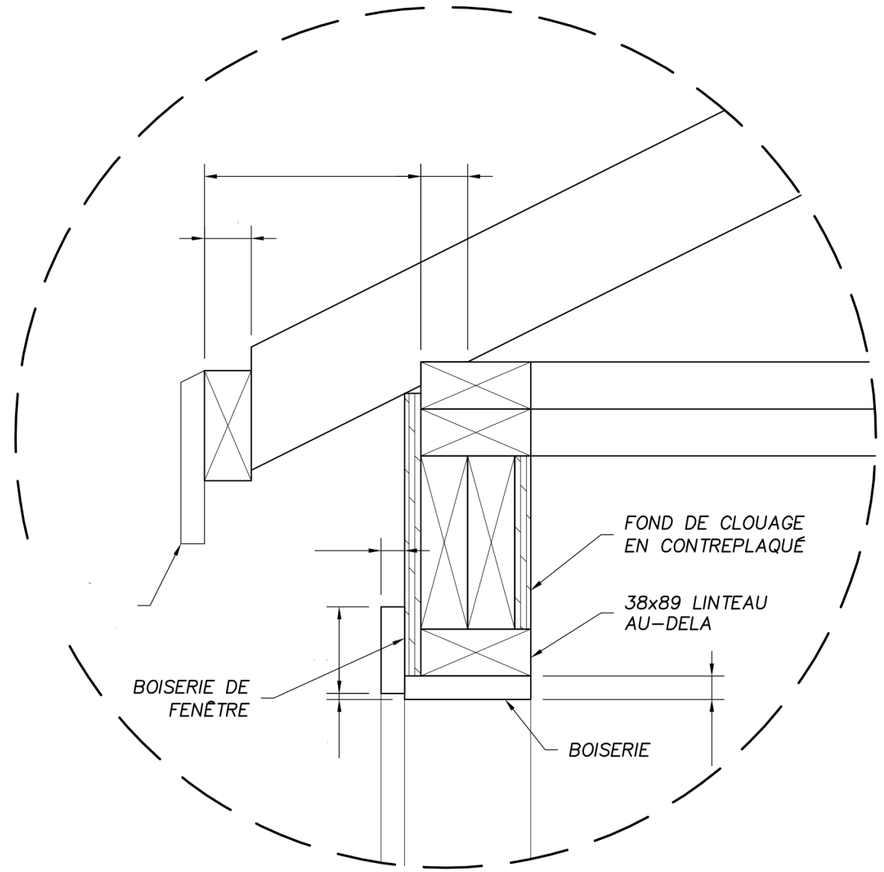

2 / A9 DÉTAIL DE L'AVANT-TOIT @ LINTEAU DE LA FENÊTRE

NON.	DÉLIVRÉ POUR:	DATE
1	EXAMEN À 50%	MAR. 24, 2023
2	EXAMEN À 99%	MAI. 01, 2023
3	MODIFIÉ POUR 99%	MAI. 11, 2023
4	EXAMEN À CONSTRUCTION	MAI. 17, 2023

REMARQUES GÉNÉRALES :
À DES FINS ÉDUCATIVES SEULEMENT

1. LES FASCIAS SONT COUPÉS EN ONGLETS.
2. TOUS LES ÉLÉMENTS DE FINITION À CLOUER AVEC DES CLOUS DE FINITION.

CONCENTRIC
CLIENT-CENTRIC. CHALLENGE DRIVEN.
626 QUEEN ELIZABETH WAY
SUITE 201, IQALUIT, NU X0A 0H0
(867) 979-4180

SkillsCompétences Canada
Regina2025

NOM DU CLIENT:
SKILLS CANADA

NOM DU PROJET:
NATIONAL CARPENTRY POST SECONDARY

TITRE DU DESSIN:
DÉTAILS

DATE: MAR. 2022
DESSINÉ PAR: JAVA/AC
ÉCAILLE: N.T.S

N° FEUILLE
A15

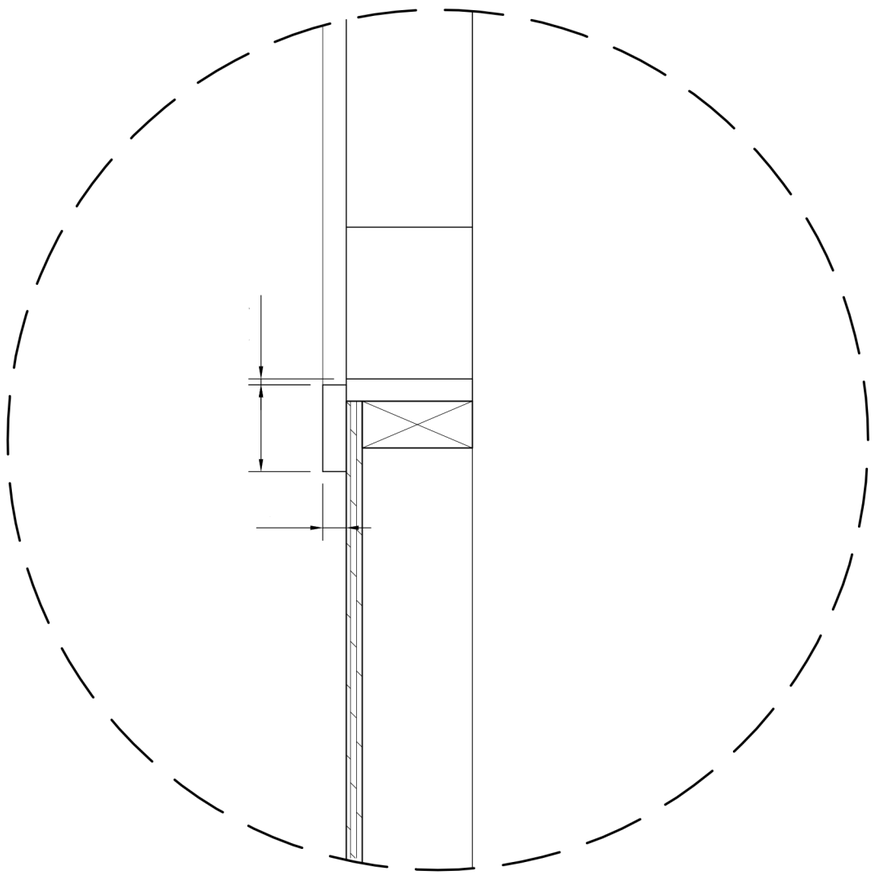

1 / A9 DÉTAIL DES APPUIS DE LA FENÊTRE

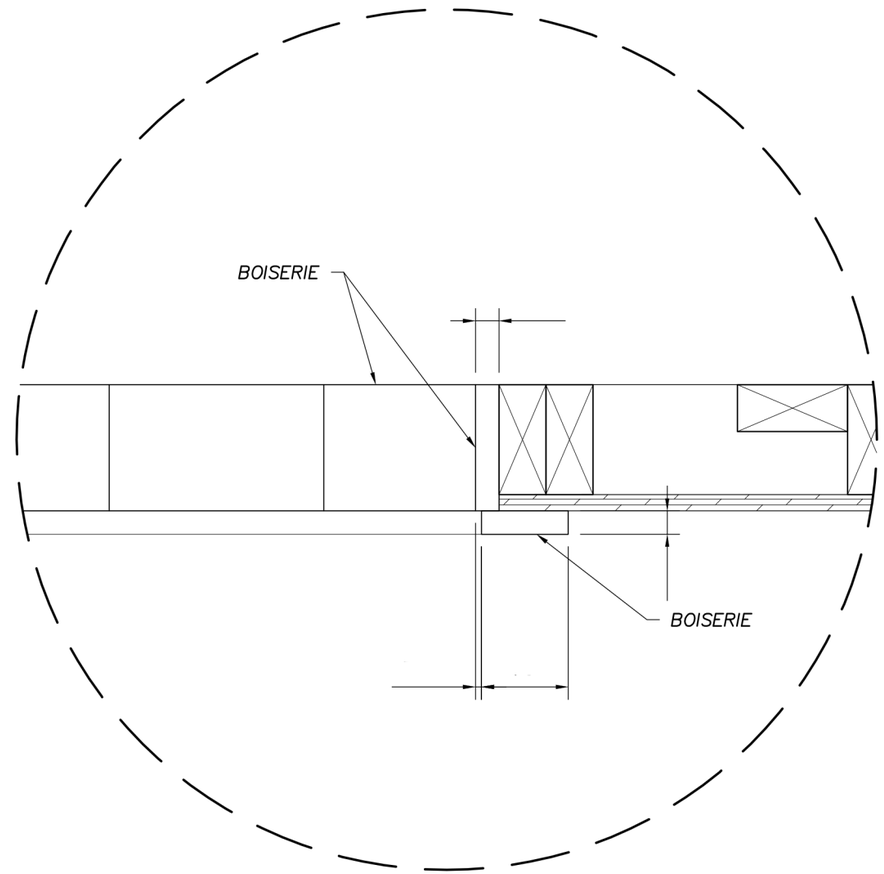

2 / A2 DÉTAIL EN PLAN DES APPUIS DE LA FENÊTRE

NON.	DÉLIVRÉ POUR:	DATE
1	EXAMEN À 50%	MAR. 24, 2023
2	EXAMEN À 99%	MAI. 01, 2023
3	MODIFIÉ POUR 99%	MAI. 11, 2023
4	EXAMEN À CONSTRUCTION	MAI. 17, 2023

REMARQUES GÉNÉRALES :
À DES FINS ÉDUCATIVES SEULEMENT

1. TOUS LES ÉLÉMENTS DE FINITION À CLOUER AVEC DES CLOUS DE FINITION.

CONCENTRIC
CLIENT-CENTRIC. CHALLENGE DRIVEN.
626 QUEEN ELIZABETH WAY
SUITE 201, IQALUIT, NU X0A 0H0
(867) 979-4180

SkillsCompétences Canada
Regina2025

NOM DU CLIENT:
SKILLS CANADA

NOM DU PROJET:
NATIONAL CARPENTRY POST SECONDARY

TITRE DU DESSIN:
DÉTAILS

DATE: MAR. 2022
DESSINÉ PAR: JAVA/AC
ÉCAILLE: N.T.S

N° FEUILLE
A16

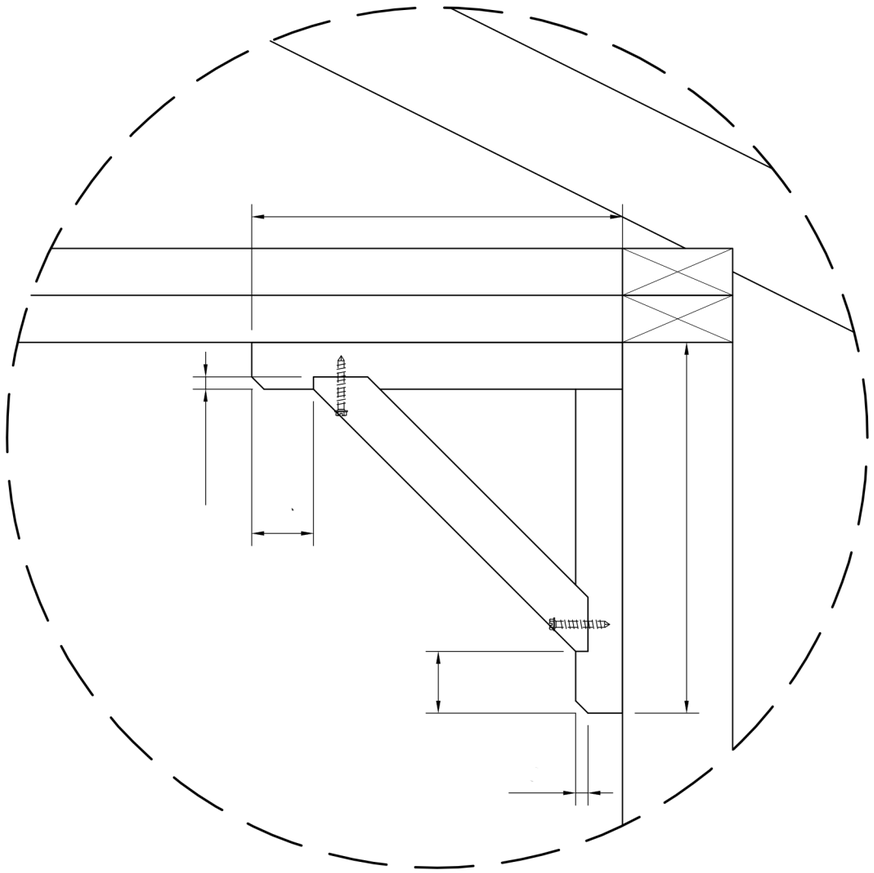

1 A5 DÉTAIL-A ÉQUERRE ARCHITECTURALE

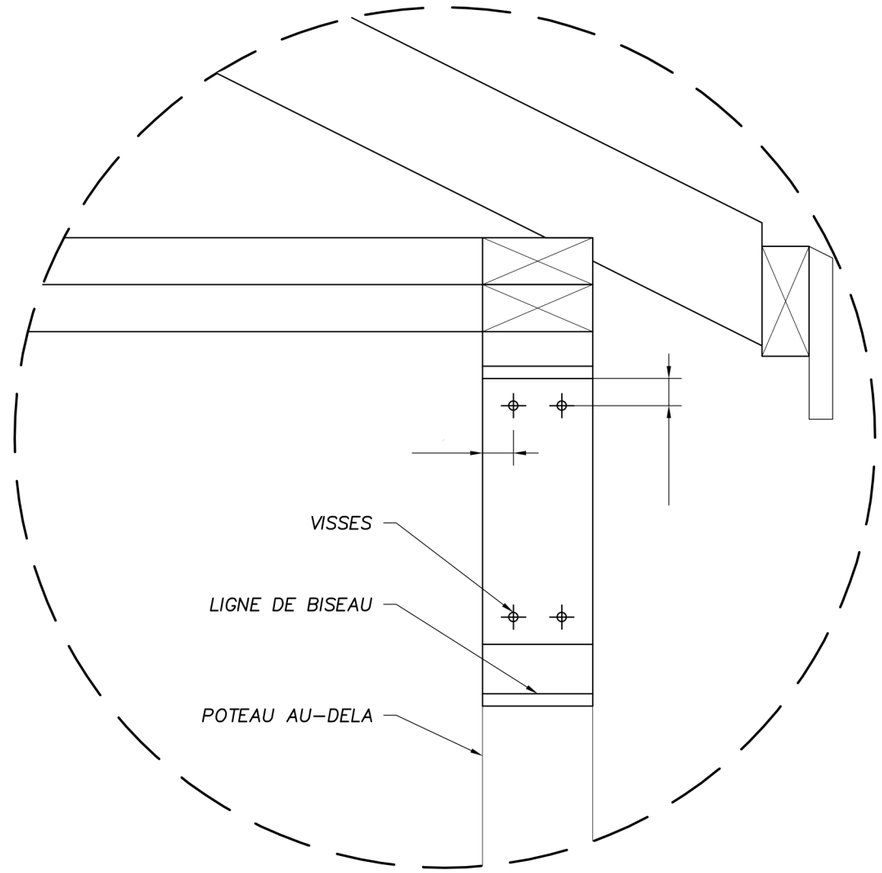

2 A5 DÉTAIL-B ÉQUERRE ARCHITECTURALE

NON.	DÉLIVRÉ POUR:	DATE
1	EXAMEN À 50%	MAR. 24, 2023
2	EXAMEN À 99%	MAI. 01, 2023
3	MODIFIÉ POUR 99%	MAI. 11, 2023
4	EXAMEN À CONSTRUCTION	MAI. 17, 2023

REMARQUES GÉNÉRALES :
À DES FINS ÉDUCATIVES SEULEMENT

1. ÉQUERRES EN 38x89 CÈDRE

CONCENTRIC
CLIENT-CENTRIC. CHALLENGE DRIVEN.
626 QUEEN ELIZABETH WAY
SUITE 201, IQALUIT, NU X0A 0H0
(867) 979-4180

SkillsCompétences Canada
Regina2025

NOM DU CLIENT:
SKILLS CANADA

NOM DU PROJET:
NATIONAL CARPENTRY POST SECONDARY

TITRE DU DESSIN:
DÉTAILS

DATE: MAR. 2022
DESSINÉ PAR: JAVA/AC
ÉCAILLE: N.T.S

N° FEUILLE
A17

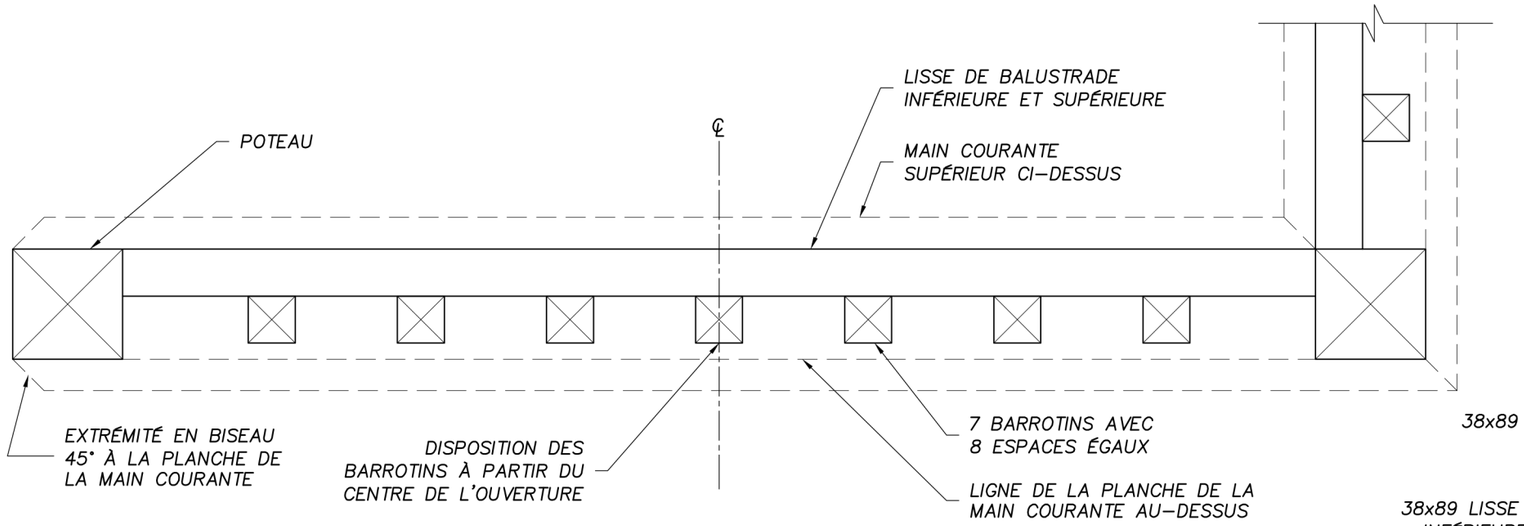

1 / A5 PLAN DE LA BALUSTRADE AVANT

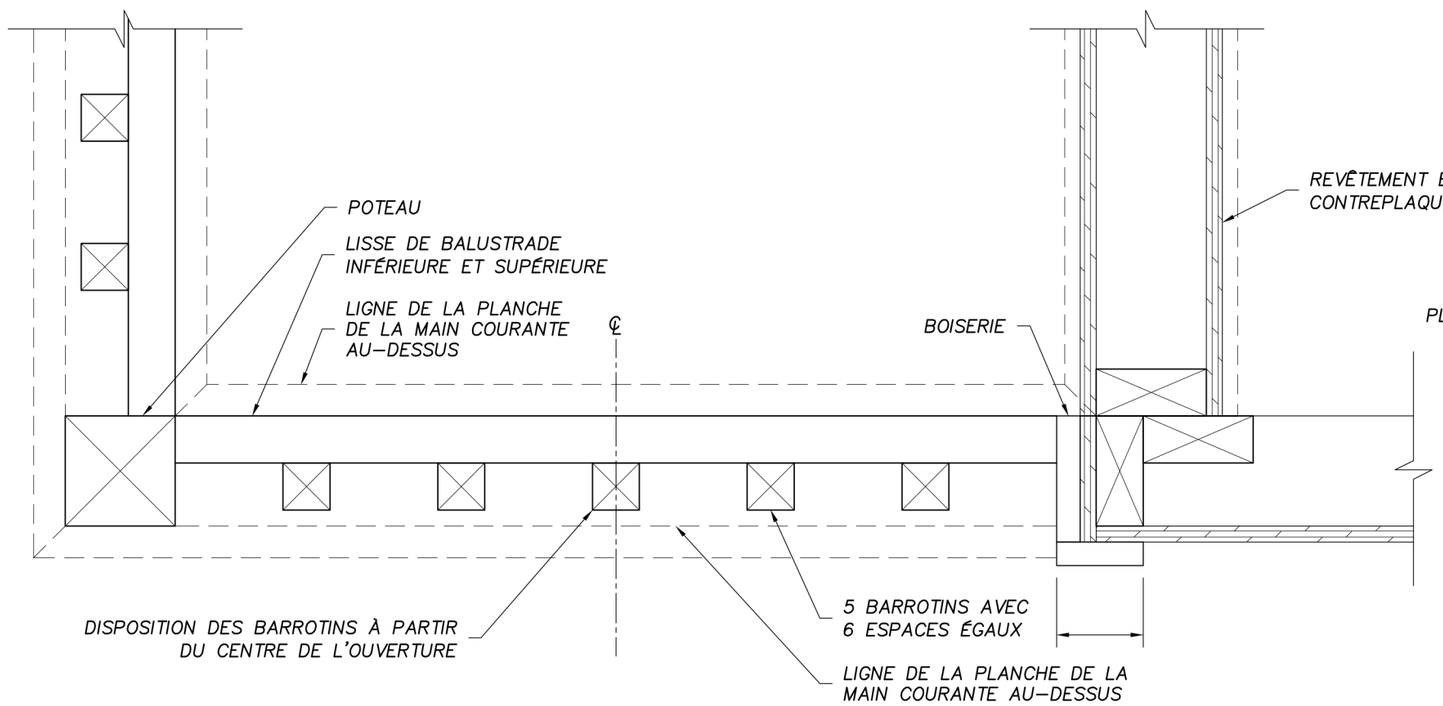

2 / A8 PLAN CÔTÉ DE LA BALUSTRADE

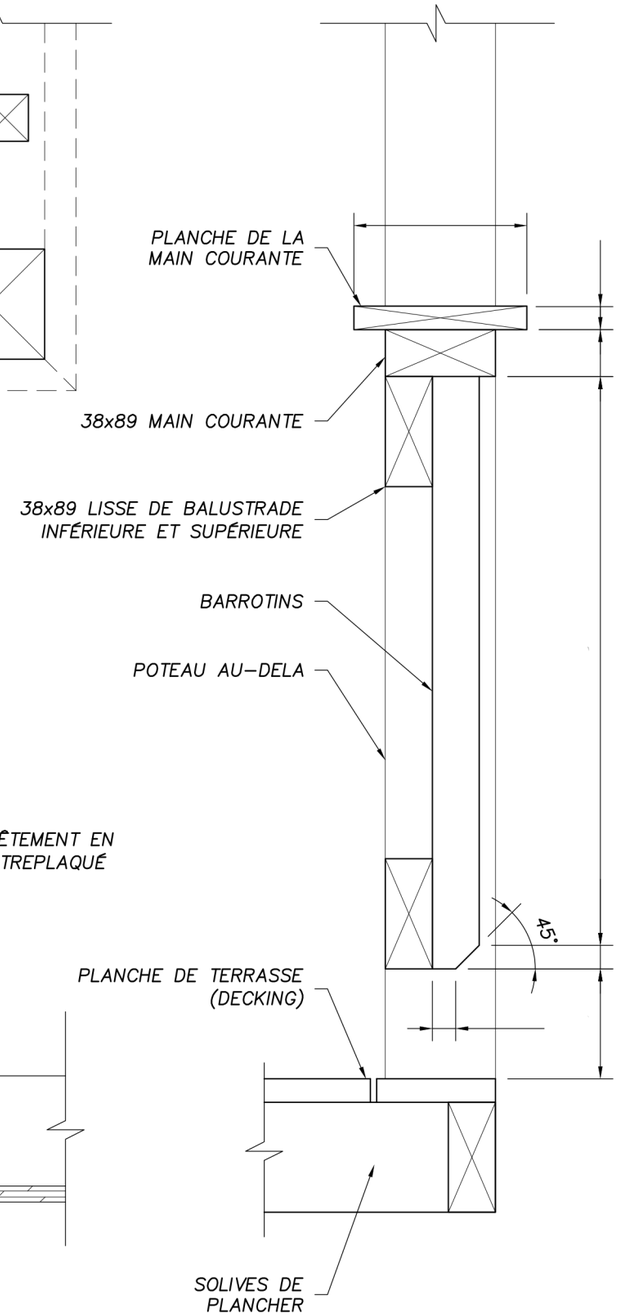

COUPE DE LA BALUSTRADE

NON.	DÉLIVRÉ POUR:	DATE
1	EXAMEN À 50%	MAR. 24, 2023
2	EXAMEN À 99%	MAI. 01, 2023
3	MODIFIÉ POUR 99%	MAI. 11, 2023
4	EXAMEN À CONSTRUCTION	MAI. 17, 2023

REMARQUES GÉNÉRALES :
À DES FINS ÉDUCATIVES SEULEMENT

1. TOUTES LES PIÈCES DE LA BALUSTRADE DOIVENT ÊTRE VISSÉES, SAUF LA MAIN COURANTE.
2. MAIN COURANTE EN CÈDRE
3. BARROTINS: 38x89 CÈDRE

CONCENTRIC
CLIENT-CENTRIC. CHALLENGE DRIVEN.
626 QUEEN ELIZABETH WAY
SUITE 201, IQALUIT, NU X0A 0H0
(867) 979-4180

Skills Compétences Canada
Regina2025

NOM DU CLIENT:
SKILLS CANADA

NOM DU PROJET:
NATIONAL CARPENTRY POST SECONDARY

TITRE DU DESSIN:
DÉTAILS

DATE: MAR. 2022
DESSINÉ PAR: JAVA/AC
ÉCAILLE: N.T.S

N° FEUILLE
A18